NATHER 兰舍®

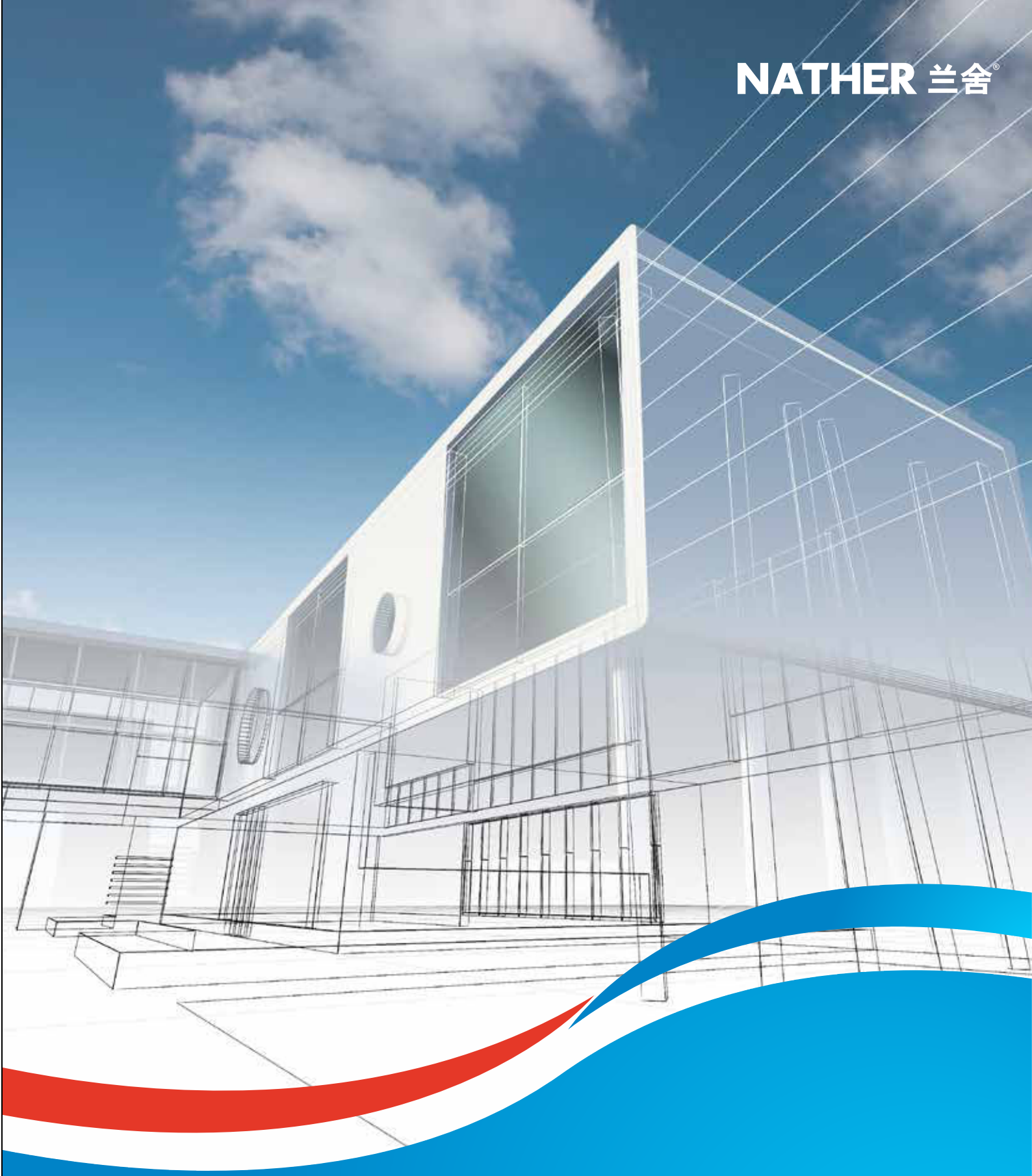

商用产品系列

NATHER 兰舍
瑞士森德集团 Zehnder Group

兰舍通风系统有限公司 NATHER Ventilation System Co.,Ltd .
浙江兰舍水处理技术有限公司 Zhejiang NATHER Water Treatment Technology Co.,Ltd.
电　　话：4006-678-198　　邮箱：nather@nather.com.cn
网　　址：www.nather.com.cn

研发制造中心：中国.浙江.嘉兴市平湖市经济技术开发区兴平一路2688号　电话:0573-85280799
上海销售中心：中国.上海市闵行区虹建路99号莲城工业园4号楼3楼　电话:021-64345378
北京销售中心：中国.北京市丰台区南四环西路186号汉威国际一区东塔609　电话:010-63707761
长沙销售中心：中国.长沙市芙蓉中路一段319号绿地中心T1-904　电话：0731-82203108
西安销售中心：中国·西安市雁塔区科技三路融城云谷A座608　电话：029-88813661

ISO9001
ISO14001
ISO45001

呵气如兰 健康居舍
扫描二维码关注我们

欢迎访问兰舍官方授权旗舰店　京东 兰舍生活电器官方旗舰店　天猫 nather兰舍电器旗舰店

PL-NTHc-202405P

兰舍助你的商业空间一路领“鲜”

兰舍凭借专业，针对不同领域公共场所，不同环境，提供更细致的专业优化方案。通过各种方式，为不同客户提供广泛应用空间。

洁净流畅的空气和水，清新的体验，无时无刻不在增强整个空间的质感和品位，为营业额提高或业务达成带来意外的好处。

目录

Contents

公司简介

产品介绍/新风

产品介绍/净水

NATHER兰舍源自欧洲，2003年进入中国,为拥有120余年历史的瑞士Zehnder集团中国区成员。

沿袭自诞生地的百年技术，贴合国内环境与生活方式的专注研发，

是集研发、生产、销售、服务于一体的新风系统/水处理品牌。

进入中国20年间，兰舍始终秉承“健康呼吸，健康生活”的理念，不断提升技术实力、完善服务体系，

先后拓展了净水、空调、控湿等其他品类产品业务；

为了积极响应国家双碳策略，兰舍还推出了低碳及超低能耗建筑通风净化方案，

在市场竞争中获得了更多用户的信任与支持。

共筑舒适宜居的住宅环境，面向未来的可持续发展，与兰舍一起，开启健康生活理想。

荣誉证书

Honorary certificate

ISO9001认证证书

ISO14001认证证书

ISO45001认证证书

2023消费者信赖
十大家居品牌

2023年度
技术产品示范奖

中国双碳数智化
人居空间优秀案例

国家高新技术企业

2022年度
中国空净年度品牌

助推产业成长公益企业
优秀贡献

无管道新风系统技术规范
参编单位

优秀副会长单位

2017年度世贸集团合格供应商

分体式全新风空调机

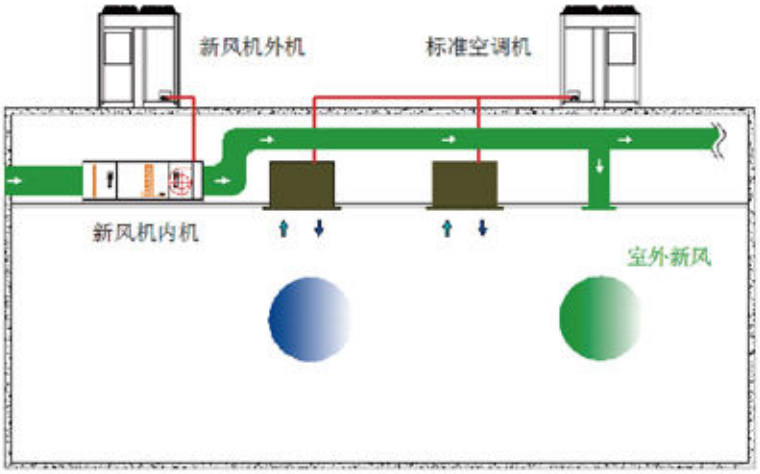

型号说明

室内机：N N F 50 D H

- 兰舍
- 室内机
- 全新风
- 制冷量，如50为 制冷量50kW
- D:吊顶式;L: 立柜式
- W:等温送风 H:等焓送风

室外机：N W F 50 R

- 兰舍
- 室外机
- 全新风
- 制冷量，如50为 制冷量50kW
- R:热泵型;C: 单冷型

设备简介

分体新风机作为一款独立的直流式空气处理系统，为用户提供100%的室外新鲜空气，提升室内空气品质，有效降低空调病的发生率，保证室内人员的身体健康，广泛应用于民用及工业领域。

分体式全新风空调机(吊顶式/立柜式)

室内机型号			NNF15D/L		NNF25D/L		NNF30D/L		NNF40D/L	
电源		V-Ph-Hz	380-3-50		380-3-50		380-3-50		380-3-50	
额定制冷量1*		kW	15.2		25.3		33.5		40.5	
额定制热量2*		kW	10.2		17.2		21.2		26.6	
送风机	类型		离心风机		离心风机		离心风机		离心风机	
	送风状态		等焓送风	等温送风	等焓送风	等温送风	等焓送风	等温送风	等焓送风	等温送风
	风量	m^3/h	1100	1680	2250	2800	2500	3200	3000	4200
	机外静压(标准)	Pa	100	150	150	200	200	250	200	250
	输入功率	kW	0.32	0.32	0.55	0.55	0.55	1.1	0.75	1.5
冷媒	类型5*		R410A		R410A		R410A		R410A	
	气管	mm	Φ15.88		Φ22.2		Φ22.2		Φ28.6	
	液管	mm	Φ9.52		Φ12.7		Φ12.7		Φ15.88	
噪音 3*		dB(A)	42	42	43	43	45	46	46	47
排水管		mm	DN25		DN25		DN25		DN25	
过滤器			G4		G4		G4		G4	
机组重量		kg	92/106		122/130		129/140		141/180	
室外机型号			NWF15R		NWF25R		NWF30R		NWF40R	
额定制冷量1*		kW	15.2		25.3		33.5		40.5	
额定制热量2*		kW	10.2		17.2		21.2		26.6	
电源		V-Ph-Hz	380-3-50		380-3-50		380-3-50		380-3-50	
输入功率		kW	4.8		8		9.8		11.8	
压缩机	类型 4*		全封闭涡旋式		全封闭涡旋式		全封闭涡旋式		全封闭涡旋式	
	数量	台	1		1		1		1	
冷凝风机	类型		轴流风机		轴流风机		轴流风机		轴流风机	
	风量	m^3/h	8000		12000		12000		16000	
	电机输出	kW	0.5		0.75		0.75		0.5 * 2	
冷媒	类型 5*		R410A		R410A		R410A		R410A	
	气管	mm	Φ15.88		Φ22.2		Φ22.2		Φ28.6	
	液管	mm	Φ9.52		Φ12.7		Φ12.7		Φ15.88	
噪音 3*		dB(A)	60		63		63		65	
外壳颜色			白色		白色		白色		白色	
机组重量		kg	150		220		230		300	

注:

1.额定制冷容量基于下列条件:室外温度:35 °C DB, 28 °C WB。等效冷媒管长7.5m(水平)。

2.额定制热容量基于下列条件:室外温度0 °C DB,-2.9°C WB,无霜情况下。等效冷媒管长7.5m(水平)。

3.室内机装有1米的保温风管,室内机噪音数据在风管出风侧1米处测得。室外机噪声数据是在离机组正前方2m,高1.5m处用声压计测得。机组运行为标准机型制冷工况。

4.可选用变频压缩机实现更精确的容量控制。

5.冷媒类型请在订单中注明。

6.新风机组仅限于处理新风负荷,室内温度控制及主要负荷承担须有标准空调设备来处理。

7.规格参数及外观如因产品改良而更改,恕不另行通知。

分体式全新风空调机(吊顶式/立柜式)

室内机型号			NNF46D/L		NNF50D/L		NNF60D/L		NNF80D/L	
电源		V-Ph-Hz	380-3-50		380-3-50		380-3-50		380-3-50	
额定制冷量1*		kW	47.3		52.5		63.5		81	
额定制热量2*		kW	30.8		36.5		42.5		52	
送风机	类型		离心风机		离心风机		离心风机		离心风机	
	送风状态		等焓送风	等温送风	等焓送风	等温送风	等焓送风	等温送风	等焓送风	等温送风
	风量	m^3/h	3600	4800	4000	5200	5800	7200	6000	8000
	机外静压(标 准)	Pa	200	300	250	300	250	300	300	300
	输入功率	kW	1.1	1.5	1.5	2.2	1.5	2.2	2.2	2.2
冷媒	类型5*		R410A		R410A		R410A		R410A	
	气管	mm	Φ28.6		Φ22.2*2		Φ22.2*2		Φ28.6*2	
	液管	mm	Φ15.88		Φ12.7*2		Φ12.7*2		Φ15.88*2	
噪音 3*		dB(A)	49	49	49	51	51	55	53	56
排水管		mm	DN25		DN25		DN25		DN32	
过滤器			G4		G4		G4		G4	
机组重量		kg	152/188		232/209		238/218		295/302	
室外机型号			NWF46R		NWF25R*2		NWF30R*2		NWF40R*2	
额定制冷量1*		kW	47.3		52.5		63.5		81	
额定制热量2*		kW	30.8		36.5		42.5		52	
电源		V-Ph-Hz	380-3-50		380-3-50		380-3-50		380-3-50	
输入功率		kW	14.2		8*2		9.8*2		11.8*2	
压缩机	类型 4*		全封闭涡旋式		全封闭涡旋式		全封闭涡旋式		全封闭涡旋式	
	数量	台	1		2		2		2	
冷凝风机	类型		轴流风机		轴流风机		轴流风机		轴流风机	
	风量	m^3/h	16000		12000*2		12000*2		16000*2	
	电机输出	kW	0.5*2		0.75*2		0.75*2		0.5*4	
冷媒	类型 5*		R410A		R410A		R410A		R410A	
	气管	mm	Φ28.6		Φ22.2*2		Φ22.2*2		Φ28.6*2	
	液管	mm	Φ15.88		Φ12.7*2		Φ12.7*2		Φ15.88*2	
噪音 3*		dB(A)	65		66		66		67	
外壳颜色			白色		白色		白色		白色	
机组重量		kg	350		220*2		230*2		300*2	

注:

1.额定制冷容量基于下列条件:室外温度:35 °C DB, 28 °C WB。等效冷媒管长7.5m(水平)。

2.额定制热容量基于下列条件:室外温度0 °C DB,-2.9°C WB,无霜情况下。等效冷媒管长7.5m(水平)。

3.室内机装有1米的保温风管,室内机噪音数据在风管出风侧1米处测得。室外机噪声数据是在离机组正前方2m,高1.5m处用声压计测得。机组运行为标准机型制冷工况。

4.可选用变频压缩机实现更精确的容量控制。

5.冷媒类型请在订单中注明。

6.新风机组仅限于处理新风负荷,室内温度控制及主要负荷承担须有标准空调设备来处理。

7.规格参数及外观如因产品改良而更改,恕不另行通知。

分体式全新风空调机(吊顶式/立柜式)

室内机型号			NNF95D		NNF110D		NNF125D		NNF156D	
电源		V-Ph-Hz	380-3-50		380-3-50		380-3-50		380-3-50	
额定制冷量1*		kW	94.6		111.2		126.2		156	
额定制热量2*		kW	62.5		73.2		83.8		104.3	
送风机	类型		离心风机		离心风机		离心风机		离心风机	
	送风状态		等焓送风	等温送风	等焓送风	等温送风	等焓送风	等温送风	等焓送风	等温送风
	风量	m^3/h	7200	9500	8250	11000	9500	12000	12000	16000
	机外静压(标 准)	Pa	350	350	350	350	350	400	400	400
	输入功率	kW	2.2	3	3	4	3	4	4	5.5
冷媒	类型5*		R410A		R410A		R410A		R410A	
	气管	mm	Φ28.6*2		Φ22.2*4		Φ22.2*4		Φ28.6*4	
	液管	mm	Φ15.88*2		Φ12.7*4		Φ12.7*4		Φ15.88*4	
噪音 3*		dB(A)	55	60	57	62	61	64	64	67
排水管		mm	DN32		DN32		DN32		DN32	
过滤器			G4		G4		G4		G4	
机组重量		kg	340/316		484/480		510/496		567/580	
室外机型号			NWF46R*2		NWF25R*4		NWF30R*4		NWF40R*4	
额定制冷量1*		kW	94.6		111.2		126.2		156	
额定制热量2*		kW	62.5		73.2		83.8		104.3	
电源		V-Ph-Hz	380-3-50		380-3-50		380-3-50		380-3-50	
输入功率		kW	14.2*2		8*4		9.8*4		11.8*4	
压缩机	类型 4*		全封闭涡旋式		全封闭涡旋式		全封闭涡旋式		全封闭涡旋式	
	数量	台	2		4		4		4	
冷凝风机	类型		轴流风机		轴流风机		轴流风机		轴流风机	
	风量	m^3/h	16000*2		12000*4		12000*4		16000*4	
	电机输出	kW	0.5*4		0.75*4		0.75*4		0.5*8	
冷媒	类型 5*		R410A		R410A		R410A		R410A	
	气管	mm	Φ28.6*2		Φ22.2*4		Φ22.2*4		Φ28.6*4	
	液管	mm	Φ15.88*2		Φ12.7*4		Φ12.7*4		Φ15.88*4	
噪音 3*		dB(A)	67		68		68		69	
外壳颜色			白色		白色		白色		白色	
机组重量		kg	350*2		220*4		230*4		300*4	

注:

1.额定制冷容量基于下列条件:室外温度35 °C DB, 28 °C WB。等效冷媒管长7.5m(水平)。

2.额定制热容量基于下列条件:室外温度0 °C DB,-2.9 °C WB,无霜情况下。等效冷媒管长7.5m(水平)。

3.室内机装有1米的保温风管,室内机噪音数据在风管出风侧1米处测得。室外机噪声数据是在离机组正前方2m,高1.5m处用声压计测得。机组运行为标准机型制冷工况。

4.可选用变频压缩机实现更精确的容量控制。

5.冷媒类型请在订单中注明。

6.新风机组仅限于处理新风负荷,室内温度控制及主要负荷承担须有标准空调设备来处理。

7.规格参数及外观如因产品改良而更改,恕不另行通知。

分体式全新风热回收空调机

型号说明

室外机：N W F 15 R

- 兰舍
- 室外机
- 全新风
- 制冷量，如15为 制冷量 15kW
- R：热泵型；C：单冷型

室内机：N N F 15 D - BR

- 兰舍
- 室内机
- 全新风
- 制冷量，如15为 制冷量 15kW
- D：吊顶式
- 板式热回收

设备简介

分体式全新风热回收机组是在分体新风机的基础上，在制冷 / 制热盘管前加设热交换器，室外新风进入制冷 / 制热盘管前先通过热回收器回收排风中的部分冷 / 热量，将全热交换器和分体新风机的作用合二为一，达到既能节约新风能耗，又能处理新风负荷的效果。

技术特点

节能

分体式全新风热回收机组回收排风中的能量用来处理新风，从而减少了盘管需处理的新风负荷，达到节能的目的；过渡季旁通流道设计，减小空气流通阻力

湿度处理

机组内部可选择加湿功能，用于有加湿需求的季节或其他特殊场合

强力除霜

通过电子膨胀阀控制和高压控制技术，实现冬季强力彻底除霜，使翅片更干燥，换热更充分

分体式全新风热回收空调机(吊顶式)

室内机型号			NNF085-BR	NNF18-BR	NNF25D-BR
电源		V-Ph-Hz	380-3-50	380-3-50	380-3-50
额定制冷量 1*		kW	11.9(3.42)	28.2(10.2)	37.2(12.2)
额定制热量 2*		kW	10.4(4.24)	21.5(11.33)	29.3(12.1)
热回收	全热回收效率	%	65	65	65
	显热回收效率	%	70	70	70
送风风量		m^3/h	1000	2000	3000
机外静压(送风 / 排风)		Pa	150/150	150/150	200/200
电机功率(送风 / 排风)		kW	0.75	1.6	2.2
冷媒	类型5*		R410A	R410A	R410A
	液管	mm	Φ9.52	Φ12.7	Φ12.7
	气管	mm	Φ15.88	Φ22.22	Φ22.22
噪音 3*		dB(A)	45	54	56
排水管		mm	DN25	DN25	DN25
过滤器			G4	G4	G4
机组重量		kg	210	310	340
室外机型号			NWF085R	NWF18R	NWF25R
额定制冷量1*		kW	8.88	18	25.3
额定制热量2*		kW	6.12	10.17	17.2
电源			380-3-50	380-3-50	380-3-50
输入功率		kW	2.74	5.20	8
压缩机	类型 4*		全封闭涡旋式	全封闭涡旋式	全封闭涡旋式
	数量	台	1	1	1
冷凝风机	类型		轴流风机	轴流风机	轴流风机
	风量	m^3/h	6000	8000	12000
	电机输出	kW	0.32	0.55	0.75
冷媒	类型 5*		R410A	R410A	R410A
	液管	mm	Φ9.52	Φ12.7	Φ12.7
	气管	mm	Φ15.88	Φ22.22	Φ22.22
噪音 3*		dB(A)	58	64	66
外壳颜色			白色	白色	白色
机组重量		kg	85	156	220

注:

1.额定制冷容量基于下列条件:室外温度35°C DB, 28°C WB, 室内温度27°CDB, 19°CWB 等效冷媒管长7.5m(水平)。

2.额定制热容量基于下列条件:室外温度0°C DB/-2.9°C WB, 室内温度20°CDB,13.8°C无霜情况下。等效冷媒管长7.5m(水平)。

3.室内机装有1米的保温风管, 室内机噪音数据在风管出风侧1米处测得。室外机噪声数据是在机组正前方2m, 高1.5m处用声压计测得。机组运行为标准机型制冷工况。

4.可选用变频压缩机实现更精准的容量控制。

5.冷媒类型请在订单中注明。

6.新风机组仅限于处理新风负荷, 室内温度控制及主要负荷承担须有室内空调设备来处理。

7.规格参数及外观如因产品改良而更改, 恕不另行通知。

分体式全新风热回收空调机(立柜式)

室内机型号			NNF15L-BR	NNF25L-BR
电源		V-Ph-Hz	380-3-50	380-3-50
额定制冷量 1*		kW	24(9.2)	37.8(12.8)
额定制热量 2*		kW	20.5(10.3)	31.3(14.1)
热回收	全热回收效率	%	65	65
	显热回收效率	%	70	70
送风风量		m^3/h	2000	3000
机外静压(送风 / 排风)		Pa	150/150	200/200
电机功率(送风 / 排风)		kW	1.6	2.2
冷媒	类型5*		R410A	R410A
	液管	mm	ϕ9.52	ϕ12.7
	气管	mm	ϕ15.88	ϕ22.2
噪音 3*		dB(A)	54	60
排水管		mm	DN25	DN25
过滤器			G4	G4
机组重量		kg	580	650
室外机型号			NWF15R	NWF25R
额定制冷量 1*		kW	15	25.3
额定制热量 2*		kW	10.2	17.2
电源		V-Ph-Hz	380-3-50	380-3-50
输入功率		kW	4.8	8
压缩机	类型 4*		全封闭涡旋式	全封闭涡旋式
	数量	台	1	1
冷凝风机	类型		轴流风机	轴流风机
	风量	m^3/h	8000	12000
	电机输出	kW	0.5	0.75
冷媒	类型 5*		R410A	R410A
	液管	mm	ϕ9.52	ϕ12.7
	气管	mm	ϕ15.88	ϕ22.2
噪音 3*		dB(A)	59	60
外壳颜色			白色	白色
机组重量		kg	150	220

注:

1.额定制冷容量基于下列条件:室外温度35°C DB, 28°C WB,室内温度27°CDB,19°CWB等效冷媒管长7.5m(水平)。

2.额定制热容量基于下列条件:室外温度0°C DB/-2.9°C WB,室内温度20°CDB,13.8°C无霜情况下。等效冷媒管长7.5m(水平)。

3.室内机装有1米的保温风管,室内机噪音数据在风管出风侧1米处测得。室外机噪声数据是在机组正前方2m,高1.5m处用声压计测得。机组运行为标准机型制冷工况。

4.可选用变频压缩机实现更精准的容量控制。

5.冷媒类型请在订单中注明。

6.新风机组仅限于处理新风负荷,室内温度控制及主要负荷承担须有室内空调设备来处理。

7.规格参数及外观如因产品改良而更改,恕不另行通知。

分体式全新风热回收空调机(立柜式)

室内机型号			NNF30L-BR	NNF40L-BR	NNF46L-BR
电源		V-Ph-Hz	380-3-50	380-3-50	380-3-50
额定制冷量 1*		kW	46.4(16.4)	60(20)	67.5(22.5)
额定制热量 2*		kW	39.1(18.1)	48.6(22)	54(24)
热回收	全热回收效率	%	65	65	65
	显热回收效率	%	70	70	70
送风风量		m^3/h	4000	5000	6000
机外余压(送风 / 排风)		Pa	200/200	200/200	200/200
电机消耗(送风 + 排风)		kW	3.2	6	6
冷媒	类型		R410A	R410A	R410A
	液管	mm	ϕ12.7	ϕ15.88	ϕ15.88
	气管	mm	ϕ22.2	ϕ28.6	ϕ28.6
噪音 3*		dB(A)	63	66	67
排水管		mm	DN25	DN25	DN25
过滤器			G4	G4	G4
机组重量		kg	680	720	780
室外机型号			NWF30R	NWF40R	NWF46R
额定制冷量 1*		kW	33.5	40.5	46
额定制热量 2*		kW	21.1	26.6	30.8
电源		V-Ph-Hz	380-3-50	380-3-50	380-3-50
输入功率		kW	9.8	11.8	14.2
压缩机	类型 4*		全封闭涡旋式	全封闭涡旋式	全封闭涡旋式
	数量	台	1	1	1
冷凝风机	类型		轴流风机	轴流风机	轴流风机
	风量	m^3/h	12000	8000*2	8000*2
	电机输出	kW	0.75	0.5*2	0.5*2
冷媒	类型 5*		R410A	R410A	R410A
	液管	mm	ϕ12.7	ϕ15.88	ϕ15.88
	气管	mm	ϕ22.2	ϕ28.6	ϕ28.6
噪音 3*		dB(A)	63	65	65
外壳颜色			白色	白色	白色
机组重量		kg	230	300	350

注:

1.额定制冷容量基于下列条件:室外温度35 ℃ DB, 28 ℃ WB, 室内温度27°CDB, 19°CWB 等效冷媒管长7.5m(水平)。

2.额定制热容量基于下列条件:室外温度0 ℃DB/-2.9℃ WB, 室内温度20°CDB,13.8°C无霜情况下。等效冷媒管长7.5m(水平)。

3.室内机装有1米的保温风管,室内机噪音数据在风管出风侧1米处测得。室外机噪声数据是在机组正前方2m,高1.5m处用声压计测得。机组运行为标准机型制冷工况。

4.可选用变频压缩机实现更精准的容量控制。

5.冷媒类型请在订单中注明。

6.新风机组仅限于处理新风负荷,室内温度控制及主要负荷承担须有室内空调设备来处理。

7.规格参数及外观如因产品改良而更改,恕不另行通知。

冷凝排风热回收全新风空调机

吊顶型
冷量范围：3.5kW-39.1kW
风量范围：500m3/h—5500m3/h

卧式室外型
冷量范围：26.5kW—121.4kW
风量范围：3000m3/h—15000m3/h

立柜型
冷量范围：12.6kW—80.9kW
风量范围：1500m3/h—7000m3/h

卧式室内型
冷量范围：26.5kW—1121.4kW
风量范围：3000m3/h—15000m3/h

型号说明

室内机：N Y F 15 W N - PR

- 兰舍
- 一体式
- 全新风
- 制冷量：15为 制冷量15kW
- D：吊顶式 L：立柜式 W：卧式
- N：室内放置型 · W：室外放置型
- 冷凝排风热回收型

设备简介

冷凝排风热回收新风机，夏季利用室内低温排风冷却冷凝器，冬季利用室内高温排风加热蒸发器，一方面充分利用排风中的冷/热量，另一方面改善了冷凝器/蒸发器侧的工作环境，提高了机组运行的能效比。

作为一款热回收型新风机，冷凝排风不仅具有节能优势，而且兼具室内排风的功能，减少了室内排风系统的工程投入量。

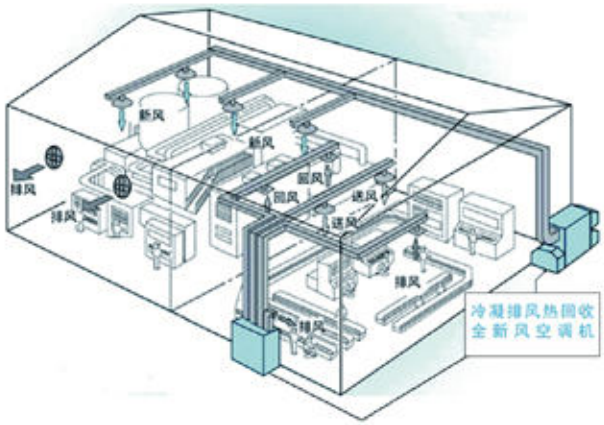

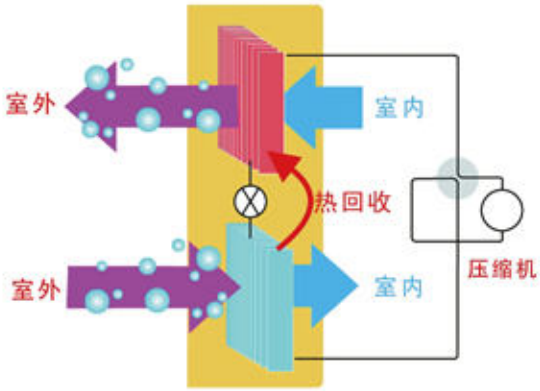

冷凝排风热回收全新风空调机(吊顶式)

设备型号			NYF035D-PR	NYF049D-PR	NYF078D-PR
电源		V-Ph-Hz	380-3-50	380-3-50	380-3-50
新风量		m^3/h	500	750	1000
排风量		m^3/h	500	750	1000
额定制冷量1*		kW	3.5	4.9	7.9
额定制热量2*		kW	3.7	5.16	8.5
输入功率		kW	1.5	2.2	3
保护装置			高压开关，低压开关，压缩机过热保护，电源保护，排气过热保护，压缩机过电流保护，风机电机过电流保护等		
容量控制		%	100/50/0	100/50/0	100/50/0
冷媒	类型		R410A		
	控制方式		电子膨胀阀		
压缩机	额定输入功率	kW	1	1.5	2.1
	制冷COP 3*	W/W	3.68	4.26	4.36
	制热COP 3*	W/W	3.89	4.48	4.72
冷凝侧	排风机电机额定功率	kW	0.25	0.35	0.45
	机外静压	Pa	120	150	150
蒸发侧	送风机电机额定功率	kW	0.25	0.35	0.45
	机外静压	Pa	120	150	150
过滤器4*			G4	G4	G4
排水管		mm	DN25	DN25	DN25
噪音5*		dB(A)	41	43	45
外壳			镀铝锌板	镀铝锌板	镀铝锌板
外形尺寸	长	mm	1290	1630	1630
	宽	mm	1140	1280	1380
	高	mm	465	595	595
机组重量		kg	190	220	320

注：

1.额定制冷容量基于下列条件：室外温度：35°CDB,28°CWB,室内温度：27°CDB，19°CWB。

2.额定制热容量基于下列条件：室外温度：7°CDB，6°CWB,室内温度：20°CDB，13.8°CWB。

3.不同的静压选择，机组的风机耗功率可能会有所变化，故此COP值未包含送排风机功率。

4.可选配板式中效过滤器。

5.噪音值是在标准风量下，制冷工况时，距离机组正前方2m，高1.2米处测得。

6.可选配湿膜加湿器。

7.性能参数若与铭牌不一致时，以铭牌为准。

8.规格参数及外观如因产品改良而更改，恕不另行通知。

冷凝排风热回收全新风空调机(吊顶式)

设备型号			NYF10D-PR	NYF15D-PR	NYF22D-PR
电源		V-Ph-Hz	380-3-50	380-3-50	380-3-50
新风量		m^3/h	1500	2000	3000
排风量		m^3/h	1500	2000	3000
额定制冷量1*		kW	10.1	15.1	22.2
额定制热量2*		kW	11.9	15.9	22.6
输入功率		kW	4.1	5.02	7.45
保护装置			高压开关，低压开关，压缩机过热保护，电源保护，排气过热保护，压缩机过电流保护，风机电机过电流保护等		
容量控制		%	100/50/0	100/50/0	100/50/0
冷媒	类型		R410A		
	控制方式		电子膨胀阀		
压缩机	额定输入功率	kW	3.2	3.92	5.85
	制冷COP 3*	W/W	4.41	4.1	4.39
	制热COP 3*	W/W	5.19	4.32	5.2
冷凝侧	排风机电机额定功率	kW	0.45	0.55	0.8
	机外静压	Pa	150	180	180
蒸发侧	送风机电机额定功率	kW	0.45	0.55	0.8
	机外静压	Pa	150	180	180
过滤器4*			G4	G4	G4
排水管		mm	DN25	DN25	DN25
噪音5*		dB(A)	47	49	51
外壳			镀铝锌板	镀铝锌板	镀铝锌板
外形尺寸	长	mm	1630	1630	1630
	宽	mm	1380	1380	1380
	高	mm	605	785	785
机组重量		kg	330	380	400

注：

1.额定制冷容量基于下列条件：室外温度：35°CDB,28°CWB,室内温度：27°CDB，19°CWB。

2.额定制热容量基于下列条件：室外温度：7°CDB，6°CWB,室内温度：20°CDB，13.8°CWB。

3.不同的静压选择，机组的风机耗功率可能会有所变化，故此COP值未包含送排风机功率。

4.可选配板式中效过滤器。

5.噪音值是在标准风量下，制冷工况时，距离机组正前方2m，高1.2米处测得。

6.可选配湿膜加湿器。

7.性能参数若与铭牌不一致时，以铭牌为准。

8.规格参数及外观如因产品改良而更改，恕不另行通知。

冷凝排风热回收全新风空调机(吊顶式)

设备型号			NYF30D-PR	NYF39D-PR
电源		V-Ph-Hz	380-3-50	380-3-50
新风量		m^3/h	4000	5000
排风量		m^3/h	4000	5000
额定制冷量1*		kW	31.5	39.1
额定制热量2*		kW	34.5	42.5
输入功率		kW	9.46	13.5
保护装置			高压开关，低压开关，压缩机过热保护，电源保护，排气过热保护，压缩机过电流保护，风机电机过电流保护等	
容量控制		%	100/75/50/25/0	100/75/50/25/0
冷媒	类型	%	R410A	
	控制方式		电子膨胀阀	
压缩机	额定输入功率	kW	7.26	9.9
	制冷COP 3*	W/W	4.6	4.94
	制热COP 3*	W/W	5.8	5.8
冷凝侧	排风机电机额定功率	kW	1.1	1.8
	机外静压	Pa	210	210
蒸发侧	送风机电机额定功率	kW	1.1	1.8
	机外静压	Pa	210	210
过滤器4*			G4	G4
排水管		mm	DN25	DN25
噪音5*		dB(A)	53	55
外壳			镀铝锌板	镀铝锌板
外形尺寸	长	mm	1700	1700
	宽	mm	1620	1620
	高	mm	1000	1250
机组重量		kg	450	620

注：

1.额定制冷容量基于下列条件：室外温度：35°CDB,28°CWB,室内温度：27°CDB，19°CWB。

2.额定制热容量基于下列条件：室外温度：7°CDB，6°CWB,室内温度：20°CDB，13.8°CWB。

3.不同的静压选择，机组的风机耗功率可能会有所变化，故此COP值未包含送排风机功率。

4.可选配板式中效过滤器。

5.噪音值是在标准风量下，制冷工况时，距离机组正前方2m，高1.2米处测得。

6.可选配湿膜加湿器。

7.性能参数若与铭牌不一致时，以铭牌为准。

8.规格参数及外观如因产品改良而更改，恕不另行通知。

冷凝排风热回收全新风空调机(立柜式)

设备型号			NYF12L-PR	NYF18L-PR	NYF25L-PR	NYF30L-PR
电源		V-Ph-Hz	380-3-50	380-3-50	380-3-50	380-3-50
新风量		m^3/h	1500	2000	3000	4000
排风量		m^3/h	1500	2000	3000	4000
额定制冷量1*		kW	12.6	17.5	25.7	33.6
额定制热量2*		kW	12.7	17.6	26.1	34.5
输入功率		kW	4.2	5.6	8.4	10.7
保护装置			高压开关，低压开关，压缩机过热保护，电源保护，排气过热保护，压缩机过电流保护，风机电机过电流保护等			
容量控制		%	100/50/0	100/50/0	100/75/50/25/0	100/75/50/25/0
冷媒	类型		R410A			
	控制方式		电子膨胀阀			
压缩机	额定输入功率	kW	3.1	4.5	6.8	8.5
	制冷COP 3*	W/W	3.6	3.65	3.72	3.86
	制热COP 3*	W/W	4.69	4.6	4.9	4.94
冷凝侧	排风机电机额定功率	kW	0.55	0.55	0.8	1.1
	机外静压	Pa	250	250	250	250
蒸发侧	送风机电机额定功率	kW	0.55	0.55	0.8	1.1
	机外静压	Pa	250	250	250	250
过滤器4*			G4	G4	G4	G4
排水管		mm	DN25	DN25	DN25	DN25
噪音5*		dB(A)	45	46	47	48
外壳			镀铝锌板	镀铝锌板	镀铝锌板	镀铝锌板
外形尺寸	长	mm	2300	2300	2500	2600
	宽	mm	690	760	860	860
	高	mm	1890	1890	1980	2230
机组重量		kg	480	610	710	860

注:

1.制冷量标定工况:OA:DB=35°C,WB=28°C;RA:DB=27°C,WB=19°C。

2.制热量标定工况:OA:DB=7°C,WB=6°C;RA:DB=20°C,WB=15°C。

3.不同的静压选择，机组的风机耗功率可能会有所变化，故此COP值未包含送排风机功率。

4.可选配板式中效过滤器。

5.噪音值是在标准风量下，制冷工况时，距离机组正前方2m，高1.2米处测得。

6.可选配湿膜加湿器

7.性能参数若与铭牌不一致时，以铭牌为准。

8.规格参数及外观如因产品改良而更改，恕不另行通知。

冷凝排风热回收全新风空调机(立柜式)

设备型号			NYF40L-PR	NYF55L-PR	NYF60L-PR	NYF80L-PR
电源		V-Ph-Hz	380-3-50	380-3-50	380-3-50	380-3-50
新风量		m^3/h	5000	6000	7000	10000
排风量		m^3/h	5000	6000	7000	10000
额定制冷量1*		kW	40.4	55.1	61.1	80.9
额定制热量2*		kW	41.4	55.8	61.8	82.4
输入功率		kW	12.9	17.1	21.6	29.5
保护装置			高压开关，低压开关，压缩机过热保护，电源保护，排气过热保护，压缩机过电流保护，风机电机过电流保护等			
容量控制		%	100/75/50/25/0	100/75/50/25/0	100/75/50/25/0	100/75/50/25/0
冷媒	类型		R410A			
	控制方式		电子膨胀阀			
压缩机	额定输入功率	kW	9.9	12.7	14.6	20
	制冷COP 3*	W/W	3.85	3.91	3.97	3.97
	制热COP 3*	W/W	4.88	4.9	4.92	4.92
冷凝侧	排风机电机额定功率	kW	1.5	2.2	4	5.5
	机外静压	Pa	250	250	300	400
蒸发侧	送风机电机额定功率	kW	1.5	2.2	3	4
	机外静压	Pa	250	250	300	400
过滤器4*			G4	G4	G4	G4
排水管		mm	DN25	DN25	DN25	DN25
噪音5*		dB(A)	51	62	63	67
外壳			镀铝锌板	镀铝锌板	镀铝锌板	镀铝锌板
外形尺寸	长	mm	2800	3000	3000	3000
	宽	mm	960	1330	1332	1632
	高	mm	2330	2510	2510	2510
机组重量		kg	990	1210	1300	1450

注:

1.制冷量标定工况:OA:DB=35°C,WB=28°C;RA:DB=27°C,WB=19°C。

2.制热量标定工况:OA:DB=7°C,WB=6°C;RA:DB=20°C,WB=15°C。

3.不同的静压选择，机组的风机耗功率可能会有所变化，故此COP值未包含送排风机功率。

4.可选配板式中效过滤器。

5.噪音值是在标准风量下，制冷工况时，距离机组正前方2m，高1.2米处测得。

6.可选配湿膜加湿器

7.性能参数若与铭牌不一致时，以铭牌为准。

8.规格参数及外观如因产品改良而更改，恕不另行通知。

冷凝排风热回收全新风空调机(卧式室内/外放置型)

设备型号			NYF25WN/W-PR	NYF30WN/W-PR	NYF40WN/W-PR	NYF50WN/W-PR
电源		V-Ph-Hz	380-3-50	380-3-50	380-3-50	380-3-50
新风量		m^3/h	3000	4000	5000	6000
排风量		m^3/h	3000	4000	5000	6000
额定制冷量1*		kW	26.5	31.2	40.2	54
额定制热量2*		kW	27.2	31.8	41.5	54.3
输入功率		kW	10.5	12.46	16.1	22.1
保护装置			高压开关，低压开关，压缩机过热保护，电源保护，排气过热保护，压缩机过电流保护，风机电机过电流保护等			
容量控制		%	100/75/50/25/0	100/75/50/25/0	100/75/50/25/0	100/75/50/25/0
冷媒	类型		R410A			
	控制方式		电子膨胀阀			
压缩机	额定输入功率	kW	6.8	7.26	9.9	13.6
	制冷COP 3*	W/W	3.9	4	3.94	3.94
	制热COP 3*	W/W	4.88	4.92	4.9	4.86
冷凝侧	排风机电机额定功率	kW	2.2	3	4	5.5
	机外静压	Pa	500	500	500	500
蒸发侧	送风机电机额定功率	kW	1.5	2.2	2.2	3
	机外静压	Pa	500	500	500	500
过滤器4*			G4	G4	G4	G4
排水管		mm	DN25	DN25	DN25	DN25
噪音5*		dB(A)	50/59	51/60	51/61	52/61
外壳			镀铝锌板	镀铝锌板	镀铝锌板	镀铝锌板
外形尺寸	长	mm	2810	2810	2810	2810
	宽	mm	1000	1000	1160	1510
	高	mm	2200	2200	2200	2200
机组重量		kg	1050/1230	1180/1400	1350/1520	1500/1700

注:

1.制冷量标定工况:OA:DB=35°C,WB=28°C;RA:DB=27°C,WB=19°C。

2.制热量标定工况:OA:DB=7°C,WB=6°C;RA:DB=20°C,WB=15°C。

3.不同的静压选择，机组的风机耗功率可能会有所变化，故此COP值未包含送排风机功率。

4.可选配板式中效过滤器。

5.噪音值是在标准风量下，制冷工况时，距离机组正前方2m，高1.2米处测得。

6.可选配湿膜加湿器

7.性能参数若与铭牌不一致时，以铭牌为准。

8.规格参数及外观如因产品改良而更改，恕不另行通知。

冷凝排风热回收全新风空调机(卧式室内/外放置型)

设备型号			NYF60WN/W-PR	NYF80WN/W-PR	NYF100WN/W-PR	NYF120WN/W-PR
电源		V-Ph-Hz	380-3-50	380-3-50	380-3-50	380-3-50
新风量		m^3/h	7000	10000	12000	15000
排风量		m^3/h	7000	10000	12000	15000
额定制冷量1*		kW	61.1	80.9	97.7	121.4
额定制热量2*		kW	61.8	82.4	98.8	122.8
输入功率		kW	23.1	31.5	41.9	53.1
保护装置			高压开关，低压开关，压缩机过热保护，电源保护，排气过热保护，压缩机过电流保护，风机电机过电流保护			
容量控制		%	100/75/50/25/0	100/75/50/25/0	100/50/25/0	100/50/25/0
冷媒	类型		R410A			
	控制方式		电子膨胀阀			
压缩机	额定输入功率	kW	14.6	20	25.4	30.6
	制冷COP 3*	W/W	3.94	3.97	3.97	3.97
	制热COP 3*	W/W	4.92	4.92	4.84	4.88
冷凝侧	排风机电机额定功率	kW	5.5	7.5	11	15
	机外静压	Pa	500	500	500	500
蒸发侧	送风机电机额定功率	kW	3	4	5.5	7.5
	机外静压	Pa	500	500	500	500
过滤器4*			G4	G4	G4	G4
排水管		mm	DN32	DN32	DN32	DN32
噪音5*		dB(A)	53/63	54/64	55/65	56/66
外壳			镀铝锌板	镀铝锌板	镀铝锌板	镀铝锌板
外形尺寸	长	mm	2810	2810	3030	3030
	宽	mm	1510	1760	2110	2610
	高	mm	2200	2200	2200	2200
机组重量		kg	1600/1800	1900/2150	2200/2510	2630/3010

注：

1.制冷量标定工况：OA：DB=35°C，WB=28°C；RA：DB=27°C，WB=19°C。

2.制热量标定工况：OA：DB=7°C，WB=6°C；RA：DB=20°C，WB=15°C。

3.不同的静压选择，机组的风机耗功率可能会有所变化，故此COP值未包含送排风机功率。

4.可选配板式中效过滤器。

5.噪音值是在标准风量下，制冷工况时，距离机组正前方2m，高1.2米处测得。

6.可选配湿膜加湿器

7.性能参数若与铭牌不一致时，以铭牌为准。

8.规格参数及外观如因产品改良而更改，恕不另行通知。

一体化全新风屋顶式空调机

型号说明

全新风屋顶机 （普通型）：N Y F 25 R

- 兰舍
- 一体式
- 全新风
- 制冷量，如25为 制冷量 25kW
- R：热泵型；C：单冷型

全新风屋顶机 （热回收型）：N Y F 25 R - ZR

- 兰舍
- 一体式
- 全新风
- 制冷量，如25为 制冷量 25kW
- R：热泵型； C：单冷型
- 转轮热回收

设备简介

兰舍一体化全新风空调机可用于各种场合的新风处理，具有降温、除湿、加热、加湿、通风、热回收等多种功能，可进行温湿度控制，广泛应用于超市、商场、会议会展中心、影剧院、体育场馆、工厂等需要新风集中处理的场所。

全新风屋顶机（普通型）

设备型号			NYF25R	NYF30R	NYF40R	NYF50R	NYF60R	NYF80R
电源		V-Ph-Hz	380-3-50					
额定制冷量1*		kW	25.3	31.5	40.3	51.5	62.3	80.2
额定制热量2*		kW	15.6	19.5	24.6	29.5	35.9	46.1
额定运行功率（制冷）		kW	9	11.2	14.2	18	21.7	27.6
压缩机			全封闭涡旋压缩机					
外壳颜色			象牙白					
送风机	驱动方式		皮带驱动					
	新风量	m^3/h	1875	2350	3000	3860	4670	5840
	机外静压	Pa	150	150	200	250	250	270
冷凝水管		mm	DN25	DN25	DN25	DN25	DN25	DN25
电气参数	最大工作电流	A	20	25	32	40	45	57
	需配空气开关	A	40	40	50	80	80	100
	配线	mm^2	10	10	16	16	16	25
空气过滤			G4					
安全装置			压缩机和风扇电机过载保护、高压开关、低压开关、电源保护、过电流继电器（压缩机和送风机）、熔丝					
标准附件			使用说明书、保修证					
冷媒	类型		R410A					
	控制方式		电子膨胀阀					
噪音		dB(A)	58	59	60	61	61	62
外形尺寸	长	mm	1600	1600	1800	2400	2400	2700
	宽	mm	1500	1500	1700	2000	2000	2150
	高	mm	1400	1400	1500	1700	1700	1800
机组重量		kg	720	728	880	1130	1150	1660

注：

1.额定制冷量基于下列条件：室外温度35°CDB，28°CWB，容量未扣除制冷时送风机风扇电机热量；

2.额定制热量基于下列条件：室外温度0°CDB，-2.9°CWB无霜情况下，容量增加了制热时送风机风扇电机热量；

3.性能参数若与铭牌不一致时，以铭牌为准；

4.规格参数及外观如因产品改良而更改，恕不另行通知。

全新风屋顶机（普通型）

设备型号			NYF90R	NYF105R	NYF125R	NYF150R	NYF175R	NYF186R
电源		V-Ph-Hz	380-3-50					
额定制冷量1*		kW	92	105.5	125	150	175	186
额定制热量2*		kW	53	60.1	72.3	90	101	115
额定运行功率（制冷）		kW	32.5	36.5	44.5	53.3	58.5	66.5
压缩机			全封闭涡旋压缩机					
外壳颜色			象牙白					
送风机	驱动方式		皮带驱动					
	新风量	m^3/h	6900	7800	9350	11250	13200	14000
	机外静压	Pa	290	290	310	310	380	400
冷凝水管		mm	DN32	DN32	DN32	DN32	DN32	DN32
电气参数	最大工作电流	A	67.5	77	95	110	128	136
	需配空气开关	A	100	100	125	140	160	200
	配线	mm^2	25	25	35	50	50	70
空气过滤			G4					
安全装置			压缩机和风扇电机过载保护、高压开关、低压开关、电源保护、过电流继电器（压缩机和送风机）、熔丝					
标准附件			使用说明书、保修证					
冷媒	类型		R410A					
	控制方式		电子膨胀阀					
噪音		dB(A)	63	64	65	67	69	71
外形尺寸	长	mm	2700	2900	4800	5300	5300	5300
	宽	mm	2150	2300	2300	2300	2300	2300
	高	mm	1800	1900	1900	2100	2100	2100
机组重量		kg	1660	2080	2700	2920	3120	3320

注：

1.额定制冷量基于下列条件：室外温度35°CDB，28°CWB，容量未扣除制冷时送风机风扇电机热量；

2.额定制热量基于下列条件：室外温度0°CDB，-2.9°CWB无霜情况下，容量增加了制热时送风机风扇电机热量；

3.性能参数若与铭牌不一致时，以铭牌为准；

4.规格参数及外观如因产品改良而更改，恕不另行通知。

全新风屋顶机（热回收型）

设备型号			NYF25R-ZR	NYF30R-ZR	NYF40R-ZR
电源		V-Ph-Hz	380-3-50		
额定制冷量1*		kW	47（20.2）	55.3（25.3）	70.8（30.8）
额定制热量2*		kW	51（18.8）	63（22.3）	68（28.1）
额定制冷耗电量		kW	10.7	12.5	16.6
热转轮	型式		全热回收 焓转轮		
	全热回收效率	%	67	66.2	65.8
	温度回收效率	%	79	79	79
容量控制3*			0/50%/100%		
压缩机			全封闭涡旋式		
外壳颜色			白色		
送风机	驱动方式		皮带驱动		
	风量	m^3/h	4000	5000	6100
	机外静压	Pa	300	320	350
排风机	类型		离心风机		
	风量	kW	3200	4000	4880
	机外静压	Pa	250	250	300
冷凝水管		mm	DN25	DN25	DN25
电气参数	最大工作电流	A	23.9	27.9	37.1
	需配空气开关	A	25	32	40
	配线	mm^2	4	6	10
空气过滤器				G4	
安全装置			压缩机和风扇电机过载保护，高压开关、低压开关、电源保护、过电流继电器（压缩机和送风机）、熔丝保护		
标准附件			使用说明书、保修证		
冷媒	类型		R410A		
	控制方式		电子膨胀阀		
噪音 5*		dB(A)	59	61	62
外形尺寸	长	mm	4825	4825	4925
	宽	mm	1500	1500	1700
	高	mm	1400	1400	1500
机组重量		kg	1280	1300	1480

注：

1.额定制冷能力基于下列条件：室外：35°CDB/28°CWB，回风：27°CDB/19°CWB。

2.额定制热能力基于下列条件：室外：7°CDB/6°CWB，回风：20°CDB/13.8°CWB。

3.可选用数码涡旋压缩机或变频压缩机实现更精确的容量控制。

4.使用该值来选择配线的规格（额定运行电流）。

5.噪音是在离机组正前方2m，高1.5m处测得。机组运行为标准机型制冷工况。

6.规格参数及外观如因产品改良而更改，恕不另行通知。

全新风屋顶机（热回收型）

设备型号			NYF50R-ZR	NYF60R-ZR	NYF80R-ZR
电源		V-Ph-Hz	380-3-50		
额定制冷量1*		kW	94（40.4）	108.5（48.5）	140.6（60.6）
额定制热量2*		kW	92（27.7）	102（45.2）	139（41.5）
额定制冷耗电量		kW	20.8	25	33.3
热转轮	型式		全热回收 焓转轮		
	全热回收效率	%	66.5	66.5	63.2
	温度回收效率	%	79	79	79
容量控制3*			0/50%/100%		
压缩机			全封闭涡旋式		
外壳颜色			白色		
送风机	驱动方式		皮带驱动		
	风量	m^3/h	8000	9600	12000
	机外静压	Pa	350	380	400
排风机	类型		离心风机		
	风量	m^3/h	6400	7680	9600
	机外静压	Pa	300	300	300
冷凝水管		mm^2	DN25	DN25	DN25
电气参数	最大工作电流	A	46.5	55.8	74.4
	需配空气开关	A	50	63	80
	配线	mm^2	16	16	25
空气过滤器			G4		
安全装置			压缩机和风扇电机过载保护，高压开关、低压开关、电源保护、过电流继电器（压缩机和送风机）、熔丝保护		
标准附件			使用说明书、保修证		
冷媒	类型		R410A		
	控制方式		电子膨胀阀		
噪音5*		dB(A)	63	65	67
外形尺寸	长	mm	5175	5175	5625
	宽	mm	2000	2000	2150
	高	mm	1700	1700	1800
机组重量		kg	1880	1900	2180

注：

1.额定制冷能力基于下列条件：室外：35°CDB/28°CWB，回风：27°CDB/19°CWB。

2.额定制热能力基于下列条件：室外：7°CDB/6°CWB，回风：20°CDB/13.8°CWB。

3.可选用数码涡旋压缩机或变频压缩机实现更精确的容量控制。

4.使用该值来选择配线的规格（额定运行电流）。

5.噪音是在离机组正前方2m，高1.5m处测得。机组运行为标准机型制冷工况。

6.规格参数及外观如因产品改良而更改，恕不另行通知。

全新风屋顶机（热回收型）

设备型号			NYF92R-ZR	NYF105R-ZR	NYF125R-ZR	NYF150R-ZR
电源		V-Ph-Hz	380V-3-50			
额定制冷量1*		kW	167.8(75.8)	190.9(85.9)	222.5(97.5)	270.2(120.2)
额定制热量2*		kW	165(70.9)	182(80.8)	215(90.7)	216(115.3)
额定制冷耗电量		kW	38.3	43.7	52	62.5
热转轮	型式		全热回收 焓转轮			
	全热回收效率	%	68.6	67.3	66.2	63.1
	温度回收效率	%	79	79	79	79
容量控制3*			0/50%/100%			
压缩机			全封闭涡旋式			
外壳颜色			白色			
送风机	驱动方式		皮带驱动			
	风量	m^3/h	15000	17000	19300	23800
	机外静压	Pa	400	400	400	450
排风机	类型		离心风机			
	风量	m^3/h	12000	13600	15440	19040
	机外静压	Pa	300	300	300	350
冷凝水管		mm^2	DN32	DN32	DN32	DN32
电气参数	最大工作电流	A	85.6	97.6	116	140
	需配空气开关	A	100	100	125	150
	配线	mm^2	35	50	50	50
空气过滤器			G4			
安全装置			压缩机和风扇电机过载保护，高压开关、低压开关、电源保护、过电流继电器（压缩机和送风机）、熔丝保护			
标准附件			使用说明书、保修证			
冷媒	类型		R410A			
	控制方式		电子膨胀阀			
噪音5*		dB(A)	69	69	75	78
外形尺寸	长	mm	5625	5625	6300	6800
	宽	mm	2150	2000	2300	2300
	高	mm	1800	1900	1900	2100
机组重量		kg	2200	2480	2900	3400

注：

1.额定制冷能力基于下列条件：室外：35°CDB/28°CWB，回风：27°CDB/19°CWB。

2.额定制热能力基于下列条件：室外：7°CDB/6°CWB，回风：20°CDB/13.8°CWB。

3.可选用数码涡旋压缩机或变频压缩机实现更精确的容量控制。

4.使用该值来选择配线的规格（额定运行电流）。

5.噪音是在离机组正前方2m，高1.5m处测得。机组运行为标准机型制冷工况。

6.规格参数及外观如因产品改良而更改，恕不另行通知。

直膨式空气处理机组

直膨柜式空气处理机组

直膨柜式空气处理机组可选混合段、初效过滤段、直膨盘管段、风机段、射流段，具有结构紧凑、安装便捷、性价比高的特点，可实现温度、洁净度、新风量调节功能，适用于中央空调系统中的新风预处理、超大空间的舒适性场合应用。

直膨组合式空气处理机组

组合式空气处理机组各组合功能段灵活可选，可实现洁净度、温度、湿度、噪声值、新风量调节功能。适用于制药、医疗、生物工程、食品饮料、精密机械、电子工业等对温湿度、洁净度有严格要求的场所。相对于水系统设计，机组采用直膨蒸发盘管，具有多种型号、冷量可选，使其具有功能丰富、系统设计简单、安装方便快捷等优点。

应用领域

直膨式空气处理机组有多种型号、多种冷量和功能段选择，机组设计灵活、安装方便，可模块化组合初期投资低等优点。

直膨系列产品是医疗卫生、生物制药、电子工业、精密仪器、食品加工、化妆品工业等对温湿度、洁净度有严格要求的场所理想的中央空调解决方案。

- 检验检疫
- 生物制药
- 洁净手术室
- 电子工业
- 精密仪器
- 化妆品工业
- 食品工业
- 实验室

应用灵活

丰富的功能段配置

完善的系统保护功能

环境温度保护	高低压保护	风机过载保护	机组频繁启动保护	传感器故障保护	电加热过载保护
压缩机均衡磨损功能	防冻结保护	电源缺逆向保护	压缩机过载保护	防过热保护	冷媒泄漏保护

直膨柜式空气处理机组产品命名

1	2	3	4	5	6	7	8	9	10	11	12	13	14	15
NZ	G	0	1	0	B	1	D	X	F	-	Z	T	3	0

第1~2位……机型代号，NZG：直膨柜式空气处理机组
第3~5位……冷量代号
第6~7位……功能代号，B1：外挂初效(尼龙)+直膨盘管+风机；
B2：混合+初效(G3)+直膨盘管+风机；
B3：混合+初中效（G3/F5）+直膨盘管+风机；
B4：混合+初效(G4)+直膨盘管+风机；B5：混合+初中效（G4/F8）+直膨盘管+风机
第8位……机组结构形式，D：吊顶式，W：卧式，L：立式
第9位……工况代号，H：回风工况，X：新风工况
第10位……出风方向，F：水平出风，T：顶部出风
第12位……接管方向，Z：左接管，Y：右接管
第13位……箱体结构，T：标准30mm发泡面板，D：加厚50mm发泡面板
第14~15位……机外静压代号：10/15/20/25/30/40/50/60/80/A0(对应100~1000帕)

直膨组合式空气处理机组（室内机）产品命名

1	2	3	4	5	6	7	8	9	10	11	12
NZ	K	0	1	0	X	J	-	Z	T	3	0

第1~2位……机型代号，NZK：直膨组合式空气处理机组
第3~5位……冷量代号
第6~7位……功能代号：XJ：新风净化型，混合段+初中效过滤（G4/F7）+直膨盘管+风机段；
X2：双级新风净化型，混合段+初中效过滤（G4/F7）+直膨盘管1+直膨盘管2+风机段；
H1：恒温恒湿型，混合段+初效过滤（G4）+直膨盘管+电加热+加湿段+风机段；
HJ：恒温恒湿净化型，混合段+风机段+初中效过滤（G4/F8）+直膨盘管+电加热+加湿段+出风段；
CZ：深度除湿整体式，蒸发器+冷凝器+压缩机
第9位……接管方向，Z：左接管，Y：右接管
第10位……箱体结构，T：标准30mm发泡面板，D：加厚50mm发泡面板
第11~12位……机外静压代号，10/15/20/25/30/40/50/60/80/A0(对应100~1000帕)

直膨式空气处理机组（室外机）产品命名

1	2	3	4	5	6	7	8	9	10	11	12	13	14	15	16
N	A	A	0	6	8	A	R	1	S	T	-	D	F	A	E

第1~3位……机型代号，NAA：风冷直膨式空调机组（定频外机），NAV：风冷直膨式空调机组（变频外机）
第4~6位……冷量代号
第7位……设计代号
第8位……热泵功能代号，单冷型缺省
第9位……制冷剂代号，1：R410A
第10~11位……功能代号，ST：标准型，LH：喷气增焓，HS：冷凝热回收
第13位……启动方式代号，D：直接启动，V：变频启动
第14位……电源代号，A：220V~/50Hz，F：380V/3N~/50Hz
第15位……设计变更代号 A/B/C...
第16位……外销区域标识（见附录一 外销区域标识代码表），内销缺省

直膨柜式空气处理机组（卧式回风型）产品参数

型号	室内机	NZG	008D	010D	012D	014D	016D	020D	025D	030D	032D	040D	050D	060W	075W	090W	100W	120W
	室外机	NAA	025	028	034	040	045	056	068	080	045	120	140	160	140+068	160+080	280	320
	外机数量	台	1	1	1	1	1	1	1	1	2	1	1	1	2	2	1	1
系统参数	风量	m^3/h	4500	5000	6000	7500	9000	10000	12000	15000	17500	20000	24000	30000	36000	45000	48000	56000
	最小风量	m^3/h	4050	4250	5100	6375	7650	8500	10200	12750	14875	17000	20400	25500	30600	38250	40800	47600
	最大风量	m^3/h	4725	5250	6300	7875	9450	10500	12600	15750	18375	21000	25200	31500	37800	47250	50400	58800
	制冷量	kW	25.0	28.0	34.0	40.0	45.0	56.0	68.0	80.0	90.0	112	136	160.0	204	240	272	320.0
	制热量	kW	26.0	30.0	36.0	42.0	46.0	58.0	70.0	82.0	92.0	116	140	165.0	210	247	280	328.0
	机外静压	I	100	100	100	100	100	100	150	150	150	150	200	200	200	200	200	200
		II	150	150	150	150	150	150	200	200	200	200	300	300	300	300	300	300
		III	200	200	200	200	200	200	300	300	300	300	400	400	400	400	400	400
		IV	300	300	300	300	300	300	400	400	400	400	500	500	500	500	500	500
室内机	电源	-	380V/3N~/50Hz															
	风机型式		双进风离心风机															
	电机型式		三相异步电机															
	传动方式		皮带传动															
	过滤功能		外挂尼龙网															
	箱体材质		箱体材质30mm无氟聚氨酯发泡(内板0.5mm镀锌钣，外板0.5mm彩钢板)															
	接水盘材质		镀锌板喷涂															
	冷凝水管管径		冷凝水管管径DN32(外螺纹)															
	底座		底座80mm镀锌板															
	电机额定功率	I	0.55	0.55	0.75	1.1	1.1	1.5	2.2	2.2	3	3	4	5.5	7.5	11	11	15
		II	0.75	0.75	1.1	1.1	1.5	1.5	3	3	3	4	5.5	7.5	11	11	15	15
		III	0.75	0.75	1.1	1.5	1.5	2.2	3	3	4	4	7.5	11	11	15	15	18.5
		IV	1.1	1.1	1.5	1.5	2.2	2.2	3	4	5.5	5.5	7.5	11	11	15	15	18.5
	机组长度	mm	1130	1260	1260	1620	1650	1750	1940	2060	2250	2470	2620	2770	2930	2930	2930	3090
	机组宽度	mm	1050	1100	1100	1100	1100	1100	1100	1100	1150	1150	1250	1400	1450	1600	1600	1600
	机组高度	mm	675	725	725	750	810	880	880	1000	1060	1190	1190	1400	1600	1890	2040	2250
	机组重量	kg			188	250	276	285	321	374	462	518	563	826	924	1062	1062	1093

注：

1、额定制冷量：名义风量，室内干湿球温度27/19°C和室外干湿球温度34/28°C条件下测定；

2、额定制热量：名义风量，室内干湿球温度20/15°C和室外干湿球温度7/6°C条件下测定；

3、制冷量没有考虑风机电机的发热损失，名义风量是指标准状况下的运行风量；

4、机组性能测试配管条件：等效冷媒长6m（水平）；

5、参数表机组长宽高尺寸为机型1的规格；

6、室内机运行的环境温度范围：制冷16°C~32°C，制热10°C~30°C。

7、规格参数及外观如因产品改良而更改，恕不另行通知。

直膨柜式空气处理机组（卧式新风型）产品参数

型号	室内机	NZG	008DX	010DX	012DX	014DX	016DX	020DX	025DX	030DX	032DX	040DX	050DX	060DX	075DX	090WX	100WX	120WX
	室外机	NAA	025	028	034	040	045	056	068	080	045	120	140	160	140+068	160+080	280	320
	外机数量	台	1	1	1	1	1	1	1	1	2	1	1	1	2	2	1	1
系统参数	风量	m^3/h	2500	2800	3400	4000	4500	5400	6600	7600	9000	10800	13000	14800	19000	22400	26000	28800
	最小风量	m^3/h	2250	2380	2890	3400	3825	4590	5610	6460	7650	9180	11050	12580	16150	19040	22100	24480
	最大风量	m^3/h	2625	2940	3570	4200	4725	5670	6930	7980	9450	11340	13650	15540	19950	23520	27300	30240
	制冷量	kW	25.0	28.0	34.0	40.0	45.0	56.0	68.0	80.0	90.0	112.0	136.0	160.0	204.0	240	272.0	320
	制热量	kW	26.0	30.0	36.0	42.0	46.0	58.0	70.0	82.0	92.0	116.0	140.0	164.0	210.0	246	280.0	328
	机外静压	I	100	100	100	100	100	100	150	150	150	150	200	200	200	200	200	200
		II	150	150	150	150	150	150	200	200	200	200	300	300	300	300	300	300
		III	200	200	200	200	200	200	300	300	300	300	400	400	400	400	400	400
		IV	300	300	300	300	300	300	400	400	400	400	500	500	500	500	500	500
室内机	电源	-	380V/3N~/50Hz															
	风机型式		双进风离心风机															
	电机型式		三相异步电机															
	传动方式		皮带传动															
	过滤功能		外挂尼龙网															
	箱体材质		30mm无氟聚氨酯发泡(内板0.5㎜镀锌钣，外板0.5㎜彩钢板)															
	接水盘材质		镀锌板喷涂															
	冷凝水管管径		DN32(外螺纹)															
	底座		80mm镀锌板															
	电机额定功率	I	0.55	0.55	0.55	0.55	0.75	1.1	1.1	1.5	2.2	3	3	3	4	5.5	5.5	5.5
		II	0.55	0.55	0.55	0.75	0.75	1.1	1.5	1.5	2.2	3	3	4	5.5	5.5	7.5	7.5
		III	0.55	0.75	0.75	0.75	1.1	1.1	1.5	2.2	2.2	3	4	5.5	5.5	7.5	11	11
		IV	0.75	0.75	0.75	1.1	1.1	1.5	2.2	2.2	3	4	5.5	5.5	7.5	7.5	11	11
	机组长度	mm	950	1010	1010	1130	1260	1300	1620	1650	1750	1940	2060	2250	2470	2770	2770	2930
	机组宽度	mm	1000	1000	1100	1050	1100	1100	1100	1100	1100	1100	1100	1100	1150	1400	1400	1450
	机组高度	mm	570	570	675	675	725	750	750	810	880	880	1000	1060	1190	1330	1490	1650
	机组重量	kg	133	153	153	166	188	196	250	276	285	321	374	462	518	708	826	924

注：

1、额定制冷量是在名义风量时，室外干湿球温度34/28条件下测定；

2、额定制热量是在名义风量时，室外干湿球温度7/6°C（无霜情况下）条件下测定；

3、当采用电加热先预热新风时，室内机长度增加300mm；

4、制冷量没有考虑风机电机的发热损失，名义风量是指标准状况下的运行风量；

5、机组性能测试配管条件：等效冷媒长6m（水平）；

6、新风机组仅限于新风预处理，不适合单独用于房间温湿度控制；

7、热泵型用于冬季0°C以下制热时，需配置预热段，预热至0°C以上；

8、参数表机组长宽高尺寸为机型1的规格；

9、室内机运行的环境温度范围：定频制冷21°C~43°C，定频制热-7°C~20°C；变频制冷17°C~46°C，变频制热-15°C~20°C。

10、规格参数及外观如因产品改良而更改，恕不另行通知。

直膨柜式空气处理机组（立式回风型）产品参数

型号	室内机	NZG	008L	010L	012L	014L	016L	020L	025L	030L	032L	040L	050L	060L	075L	090L	100L	120L
	室外机	NAA	025	028	034	040	045	056	068	080	045	120	140	160	140+068	160+080	280	320
	外机数量	台	1		1	1	1	1	1	1	2	1	1	1	2	2	1	1
系统参数	风量	m^3/h	4500	5000	6000	7500	9000	10000	12000	15000	17500	20000	24000	30000	36000	45000	48000	56000
	最小风量	m^3/h	4050	4250	5100	6375	7650	8500	10200	12750	14875	17000	20400	25500	30600	38250	40800	47600
	最大风量	m^3/h	4725	5250	6300	7875	9450	10500	12600	15750	18375	21000	25200	31500	37800	47250	50400	58800
	制冷量	kW	25.0	28.0	34.0	40.0	45.0	56.0	68.0	80.0	90.0	112.0	136.0	160.0	204.0	240	272.0	320
	制热量	kW	26.0	30.0	36.0	42.0	46.0	58.0	70.0	82.0	92.0	116.0	140.0	164.0	210.0	246	280.0	328
	机外静压	I	100	100	100	100	100	100	150	150	150	150	200	200	200	200	200	200
		II	150	150	150	150	150	150	200	200	200	200	300	300	300	300	300	300
		III	200	200	200	200	200	200	300	300	300	300	400	400	400	400	400	400
		IV	300	300	300	300	300	300	400	400	400	400	500	500	500	500	500	500
室内机	电源	-	380V/3N~/50Hz															
	风机型式		双进风离心风机															
	电机型式		三相异步电机															
	传动方式		皮带传动															
	过滤功能		外挂尼龙网															
	箱体材质		30mm无氟聚氨酯发泡(内板0.5㎜镀锌钣，外板0.5㎜彩钢板)															
	接水盘材质		镀锌板喷涂															
	冷凝水管管径		DN32(外螺纹)															
	底座		80mm型钢															
	电机额定功率	I	0.55	0.55	0.75	1.1	1.1	1.5	2.2	3	3	3	4	7.5	7.5	11	11	15
		II	0.75	0.75	1.1	1.1	1.5	1.5	3	3	3	4	5.5	7.5	11	11	15	15
		III	0.75	0.75	1.1	1.5	1.5	2.2	3	3	4	4	7.5	11	11	15	15	18.5
		IV	1.1	1.1	1.5	1.5	2.2	2.2	3	4	5.5	5.5	7.5	11	11	15	15	18.5
	机组长度	mm	1200	1200	1280	1290	1440	1440	1870	2060	2310	2480	2770	2770	2930	3090	3270	3800
	机组宽度	mm	650	650	650	800	800	800	800	800	900	900	1000	1000	1000	1200	1200	1200
	机组高度	mm	1210	1210	1250	1455	1500	1540	1460	1580	1650	1700	1865	2070	2570	2890	2890	2890
	机组重量	kg	207	207	259	273	370	370	415	435	545	592	822	882	1025	1215	1215	1267

注：

1、额定制冷量：名义风量，室内干湿球温度27/19°C和室外干湿球温度34/28°C条件下测定；

2、额定制热量：名义风量，室内干湿球温度20/15°C和室外干湿球温度7/6°C条件下测定；

3、制冷量没有考虑风机电机的发热损失，名义风量是指标准状况下的运行风量；

4、机组性能测试配管条件：等效冷媒长6m（水平）；

5、参数表机组长宽高尺寸为机型1的规格；

6、室内机运行的环境温度范围：制冷16°C~32°C，制热10°C~30°C。

7、规格参数及外观如因产品改良而更改，恕不另行通知。

模块式空气源热泵机

技术特点

10大核心技术

超低温防冻　环保冷媒　超低温制热　智能网络控制　模块化组合

专利排水　简约外观　高效节能　性能稳定　维修便捷

创新设计，超低温制热突破极限

热泵集中采暖模块机组

》零下30℃低温制热，大幅拓宽应用范围

零下30℃超低温环境下依然正常启动及稳定运行，制热量比普通空调提升26%以上，大大拓宽了应用范围。

》完美外观设计，精致工艺匠心力作

优雅的外观是工业设计师的巅峰力作，完美匹配建筑外墙，精致品味跃然展现。

》业内最坚固多折式立柱，机组强度提高30%

率先采用多折式立柱构造，结构整体强度提升30%，达到业内最高水准。

》最多并联16台模块机，行业遥遥领先

用户可以根据安装现场的场地特点，可以选择多种组合连接方式， 实现1~16台模块并联使用，充分满足不同需求。

超低温空气源热泵机组参数表

机组参数 \ 机组型号		NAHP-36VDDB	NAHP-69VBDB	NAHP-150VBDB	NAHP-285VBDB
制冷工况（A35/W7℃）	制冷量（kW）	35.6	69	150	285
	功率（kW）	13.2	23.7	44	85.1
	COP	2.70	2.91	3.41	3.35
额定制热一（A7/W45℃）	制热量（kW）	45.0	86	170	330
	功率（kW）	12.7	23.5	47.9	95.4
	COP	3.54	3.66	3.55	3.46
额定制热二（A-12/W41℃）	制热量（kW）	29.0	54.2	115	220
	功率（kW）	11.1	21.8	43.6	85.3
	EER	2.61	2.49	2.64	2.58
电源		380V/3N～/50Hz			
最大运转电流（A）		33.5	58	118	238
制热运行环温范围（℃）		-30~28			
制冷运行环温范围（℃）		16~49			
最高出水温度（℃）		60			
制冷剂		R410A			
保护措施		高低压保护、防冻保护、过载、水流保护等			
容量调节方式		0-100%	0-50%-100%		0-25%-50%-75%-100%
节流方式		电子膨胀阀			
水侧换热器		壳管式换热器			
风侧换热器		高效翅片管式换热器			
风机		高效低噪声轴流风机			
水系统	冷冻水流量（m^3/h）	6.1	11.9	25.8	46.4
	水压降（kpa）	65	65	62	65
	最大工作压力（Mpa）	1.0			
	水管接口	R1-1/2(外丝)/G1-1/2(外丝)	DN65	DN80	DN100
防触电保护类别		I类			
防水等级		IPX4			
尺寸	长（mm）	1600	2042	2200	3000
	宽（mm）	900	1170	1450	2200
	高（mm）	1660	2128	2350	2500
重量（kg）		380	910	1480	2700

注：

1. 额定制热一：室外干/湿球温度为7℃/6℃：，出水温度为：45℃；
2. 额定制热二：室外干/湿球温度为-12℃/-14℃：，出水温度为：41℃；
3. 制冷工况：室外干/湿球温度为35℃/24℃：，出水温度为：7℃；
4. 机型、参数、性能会因产品的改良有所改变，具体参数请以产品实物与铭牌为准；
5. 执行标准：GB/T 18430.1(2)-2007　GB/T 25127.1(2)-2010
6. 规格参数及外观如因产品改良而更改，恕不另行通知。

常规空气源热泵机组参数表

机组参数 \ 机组型号		NAHP-65	NAHP-130
额定制冷（A35/W7℃）	制冷量（kW）	65	130
	功率（kW）	20.3	40.6
	EER	3.20	3.20
额定制热（A7/W45℃）	制热量（kW）	70	140
	功率（kW）	20.5	41.0
	COP	3.41	3.41
电源		380V/3N～/50Hz	
最大运转电流（A）		58	115
制冷运行环温范围（℃）		16~49	
制热运行环温范围（℃）		-10~28	
制冷出水温度（℃）		5~25	
制热出水温度（℃）		30~50	
制冷剂		R410A	
保护措施		高低压保护、防冻保护、过载、水流保护等	
容量调节方式		0~100%	0~50%~100%
节流方式		电子膨胀阀	
水侧换热器		壳管式换热器	
风侧换热器		高效翅片管式换热器	
风机		高效低噪声轴流风机	
水系统	冷冻水流量（m^3/h）	11.2	22.4
	水压降（kpa）	40	75
	最大工作压力（Mpa）	1.0	
	水管接口	DN65	DN80
防触电保护类别		I类	
防水等级		IPX4	
尺寸	长（mm）	1930	2340
	宽（mm）	941	1500
	高（mm）	2135	2350
重量（kg）		590	1000

注：

1. 额定制冷：室外干/湿球温度为35℃/24℃：，出水温度为：7℃；
2. 额定制热：室外干/湿球温度为7℃/6℃：，出水温度为：45℃；
3. 机型、参数、性能会因产品的改良有所改变，具体参数请以产品实物与铭牌为准；
4. 执行标准：GB/T 18430.1(2)-2007　GB/T 25127.1(2)-2010
5. 规格参数及外观如因产品改良而更改，恕不另行通知。

空气处理机组

概述

兰舍NZB 系列空气处理机组采用铝合金型材结构,其秉承了兰舍空调箱低漏风率、高强度、无冷桥的特点。根据功能段组合和结构不一样,机组分为9种组合型式。并且在原有的机构上取得了创新,使得过滤网和盘管检修更加方便。机组风量从2000-60000m³/h,有多种静压选择。机组结构紧、制冷制热性能卓越,同时可根据客户的要求配置热水盘管、湿膜加湿器。

机组左右型判断图

面对气流方向,进出水管在左侧为左式,反之为右式。

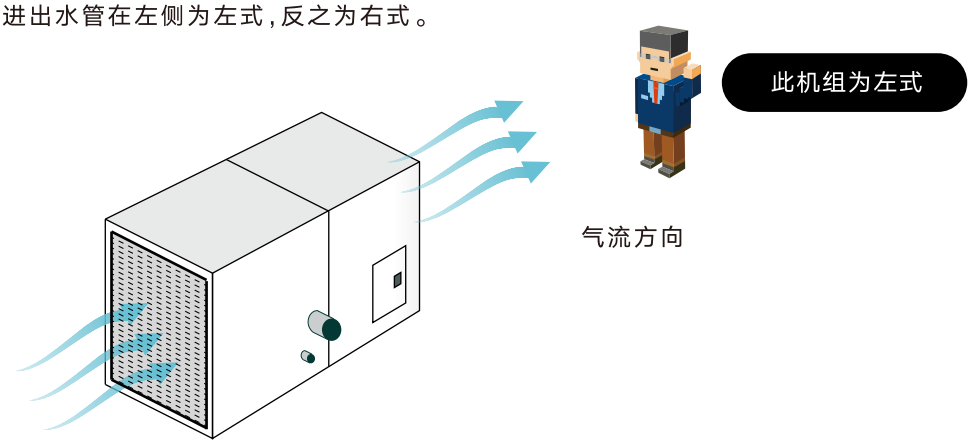

型号说明

NZB R 050 W1 L 4 1

- **热水盘管**: 1-1 排 2-2 排(没有此功能用 N 表示)
- **冷却盘管**: 3-3 排 4-4 排 6-6 排 8-8 排(没有此功能用 N 表示)
- **机组方向**: L- 左型 R- 右型 Q- 暂不确定
- **机组形式**: W1- 卧式标准一; W2- 卧式标准二; W3- 卧式标准三; W4- 卧式标准四; W5- 卧式标准五; W6- 卧式标准六; W71- 卧式标准七; L1- 立式标准一; L1- 立式标准二; (卧式标准做吊顶机组时,在形式标准代码后加"D"如 W1D)
- **机组风量**: *100m³/h 050 规格风量为: 5000m³/h
- **机组工况**: R- 回风工况 F- 新风工况
- **兰舍空气处理机组**

机组分类

立式标准一

外置尼龙过滤+表冷+风机

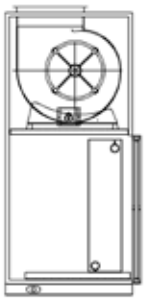

立式标准二

回风百叶+表冷+风机+出风格栅

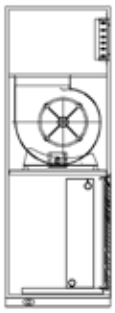

卧式标准一

外置尼龙过滤+表冷+风机

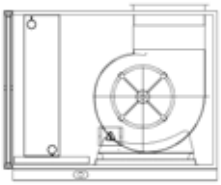

卧式标准二

混合+初效过滤+表冷+风机

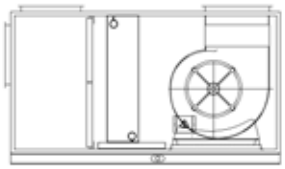

卧式标准三

混合+初效过滤+中效过滤+表冷+风机

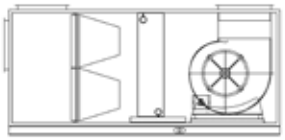

卧式标准四

混合+初效过滤+表冷+干蒸汽加湿器+风机

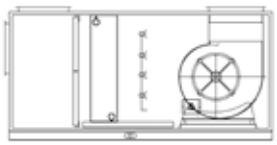

卧式标准五

混合+初效过滤+中效过滤+表冷+干蒸汽加湿器+风机

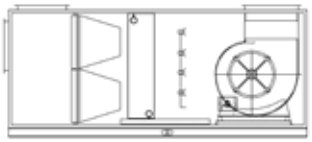

卧式标准六

混合+初效过滤+静电除尘+表冷+风机

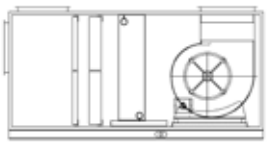

卧式标准七

外置尼龙过滤+热盘管+风机

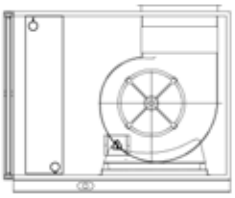

备 注

- 立式标准一（L1）、卧式标准一（W1）、卧式标准七（W7）标配尼 龙网过滤器，可选配更换为初效板式过滤器；
- 表冷盘管后可选配湿膜加湿器；
- 表冷盘管后可选配热水盘管、蒸汽盘管、挡水板；
- 初效过滤器标配G3板式，中效过滤器标配M5袋式。

空气处理机组　机组性能参数表

标准工况

型号	风量	4 排						6 排					
		额定供冷量	额定供热量	水流量	水阻力	冷冻水管管径	冷凝水管管径	额定供冷量	额定供热量	水流量	水阻力	冷冻水管管径	冷凝水管管径
NZB	m³/h	kW	kW	l/s	kPa	DN	DN	kW	kW	l/s	kPa	DN	DN
020	2000	11.2	22.8	0.5	19.4	32	25	14.9	27.5	0.7	44.8	32	25
030	3000	17.3	35.0	0.8	29.7	32	25	22.5	42.2	1.1	71.6	32	25
040	4000	23.5	47.4	1.1	45.3	32	25	29.8	54.7	1.5	32.8	32	25
050	5000	28.1	56.7	1.4	38.9	32	25	34.6	64.2	1.6	30.3	32	25
060	6000	35.4	69.8	1.7	59.5	40	25	42.2	78.6	2.0	40.6	40	25
070	7000	41.2	81.1	2.1	69.8	50	25	48.6	92.9	2.3	50.0	50	25
080	8000	48.1	94.2	2.3	38.5	50	25	57.3	107.1	2.8	74.3	50	25
090	9000	52.6	103.3	2.5	35.4	50	25	65.0	121.2	3.1	75.7	50	25
105	10500	59.5	116.3	2.9	50.6	50	25	74.3	138.7	3.6	46.8	50	25
120	12000	69.6	137.3	3.3	73.4	50	25	90.0	165.8	4.3	75.6	50	25
135	13500	79.3	159.2	3.8	48.2	65	32	104.2	187.3	5.0	39.0	65	32
150	15000	90.6	173.8	4.3	50.2	65	32	115.1	207.5	5.7	38.1	65	32
180	18000	107.2	210.6	5.2	66.4	65	32	136.5	247.6	6.5	50.2	65	32
210	21000	126.3	247.5	6.1	85.6	65	32	157.2	289.2	7.5	62.4	65	32
240	24000	149.1	285.9	7.1	39.0	65	32	182.0	332.1	8.7	84.0	65	32
270	27000	167.7	321.6	8.0	43.0	65	32	204.6	372.1	9.8	83.5	65	32
300	30000	186.0	357.5	9.0	43.5	65	32	226.3	413.6	10.8	39.0	65	32
330	33000	204.5	393.0	9.8	56.0	80	32	253.1	456.4	12.2	52.0	80	32
350	35000	220.0	416.9	10.7	66.5	80	32	271.2	487.1	12.9	59.5	80	32
400	40000	230.6	451.9	11.1	69.4	80	32	299.9	546.4	14.3	50.5	80	32
450	45000	248.3	485.1	12.0	71.5	80	32	341.0	617.0	16.4	59.8	80	32
500	50000	275.8	538.9	13.1	79.1	80	32	379.5	685.8	18.2	62.9	80	32
600	60000	362.3	671.7	17.3	70.5	80	32	452.4	708.2	21.8	52.5	80	32

注：

1. 供冷：进风干球温度27℃，湿球温度19.5℃，进/出水温度7℃/12℃；供热：进风干球温度15℃，热水进水温度60℃，水流量与供冷水流量相同；
2. 机组实际使用时，若增加新风量，机组冷量将有所变化，具体请咨询兰舍公司；
3. 其它排数盘管及进风工况对应的参数见产品选型软件。
4. 规格参数及外观如因产品改良而更改，恕不另行通知。

空气处理机组　机组性能参数表

新风工况

型号	风量	4 排						6 排					
		额定供冷量	额定供热量	水流量	水阻力	冷冻水管管径	冷凝水管管径	额定供冷量	额定供热量	水流量	水阻力	冷冻水管管径	冷凝水管管径
NZB	m³/h	kW	kW	l/s	kPa	DN	DN	kW	kW	l/s	kPa	DN	DN
020	2000	27.2	30.3	1.3	31.8	40	25	34.2	34.5	1.7	66.5	40	25
030	3000	41.1	44.1	2.0	44.0	40	25	47.3	48.8	2.3	89.4	40	25
040	4000	54.3	58.9	2.6	60.5	50	25	63.2	67.4	3.1	55.8	50	25
050	5000	69.1	73.3	3.3	64.3	50	25	80.5	83.8	3.9	50.5	50	25
060	6000	81.3	85.4	4.0	78.3	50	25	98.9	101.5	4.8	74.9	50	25
070	7000	89.2	95.2	4.4	40.5	65	25	115.9	116.3	5.5	30.4	65	25
080	8000	102.1	108.9	4.9	55.7	65	25	126.7	134.9	6.3	42.8	65	25
090	9000	116.4	123.4	5.8	58.5	65	25	140.9	146.8	6.9	40.9	65	25
105	10500	132.9	155.4	7.0	78.3	65	25	162.5	167.1	7.7	62.0	65	25
120	12000	158.2	175.3	7.5	82.7	65	25	192.6	196.6	9.3	89.0	65	25
135	13500	172.3	195.8	8.4	27.2	80	32	222.8	223.7	10.6	61.8	80	32
150	15000	194.9	221.1	9.3	25.8	80	32	252.3	252.4	12.2	64.8	80	32
180	18000	230.9	257.7	11.2	37.8	80	32	293.8	296.7	13.1	74.6	80	32
210	21000	276.1	303.1	13.2	51.5	80	32	330.5	336.3	14.1	83.2	80	32
240	24000	320.3	348.9	15.2	70.2	80	32	*366.8	*381.6	*12.7	80.0	80	32
270	27000	359.4	390.5	17.0	76.5	80	32	*409.1	*429.1	*14.1	85.0	80	32
300	30000	384.7	420.7	18.3	70.0	80	32	*456.2	*473.5	*15.5	80.0	80	32
330	33000	444.9	482.1	21.3	86.5	80	32	*503.2	*523.8	*17.2	84.0	80	32
350	35000	454.0	490.2	21.6	76.5	80	32	*553.2	*578.8	*15.6	80.9	80	32
400	40000	477.6	525.6	22.7	40.3	80	32	*589.1	*622.8	*18.8	*83.5	80	32
450	45000	536.3	595.1	25.3	43.3	80	32	*648.2	*678.6	*19.3	*81.8	80	32
500	50000	605.4	664.1	28.9	51.6	80	32	*727.5	*774.2	*21.6	*89.9	80	32
600	60000	822.3	828.2	39.1	54.5	80	32	991.2	883.7	46.7	102.0	80	32

注：

1. 供冷：进风干球温度35℃，湿球温度28℃，进/出水温度7℃/12℃；供热：进风干球温度7℃，热水进水温度60℃，水流量与供冷水流量相同；
2. 带*表示为了控制冷媒水管路压降，进回水温差大于5℃；
3. 其它排数盘管及进风工况对应的参数见产品选型软件
4. 规格参数及外观如因产品改良而更改，恕不另行通知。

四管制供热盘管　机组性能参数表

标准工况

型号	风量	1 排				2 排			
		额定供冷量	水流量	水阻力	水管管径	额定供冷量	水流量	水阻力	水管管径
NZB	m³/h	kW	l/s	kPa	DN	kW	l/s	kPa	DN
020	2000	6.5	0.2	0.2	32	13.7	0.3	1.2	32
030	3000	10.7	0.3	0.3	32	20.1	0.5	2.0	32
040	4000	14.1	0.3	0.5	32	27.5	0.7	3.1	32
050	5000	18.2	0.6	0.5	32	35.9	0.9	3.3	32
060	6000	23.3	0.6	0.7	32	43.3	1.1	4.2	32
070	7000	27.8	0.7	0.9	32	50.8	1.2	5.1	32
080	8000	32.7	0.9	1.4	32	57.1	1.4	6.4	32
090	9000	37.6	0.9	1.3	32	64.3	1.6	6.7	32
105	10500	42.1	1.0	1.8	32	77.8	1.8	10.3	32
120	12000	48.9	1.2	2.6	32	88.6	2.2	14.1	32
135	13500	56.6	1.4	3.7	40	101.7	2.5	20.4	40
150	15000	61.6	1.5	3.9	40	111.1	2.7	21.6	40
180	18000	75.1	1.8	5.6	40	135.2	3.3	29.2	40
210	21000	88.7	2.3	7.0	40	158.8	3.8	37.8	40
240	24000	103.3	2.5	10.2	40	174.1	4.3	7.7	40
270	27000	116.5	2.8	10.3	40	196.7	4.8	7.8	40
300	30000	128.9	3.2	10.4	40	216.6	5.4	7.7	40
330	33000	141.4	3.5	13.5	40	241.1	5.9	10.5	40
350	35000	151.3	3.7	15.6	40	254.6	6.2	11.7	40
400	40000	167.7	4.0	13.9	40	281.8	7.0	10.7	40
450	45000	188.9	4.7	16.3	40	322.7	7.9	11.8	40
500	50000	207.8	5.2	16.7	40	358.9	8.8	12.8	40
600	60000	258.3	6.1	25.6	40	427.7	9.8	47.6	40

注：

1. 供热（回风工况）：进风干球温度15℃，热水进水温度60℃，出水温度50℃；
2. 供热（新风工况）：进风干球温度7℃，热水进水温度60℃，出水温度50℃。
3. 规格参数及外观如因产品改良而更改，恕不另行通知。

四管制供热盘管　机组性能参数表

新风工况

型号	风量	1 排				2 排			
		额定供冷量	水流量	水阻力	水管管径	额定供冷量	水流量	水阻力	水管管径
NZB	m³/h	kW	l/s	kPa	DN	kW	l/s	kPa	DN
020	2000	9.2	0.2	0.3	32	16.7	0.4	1.7	32
030	3000	13.7	0.3	0.5	32	25.9	0.6	3.1	32
040	4000	18.9	0.5	0.8	32	33.1	0.8	4.3	32
050	5000	23.1	0.6	0.8	32	43.7	1.1	4.6	32
060	6000	28.5	0.7	1.0	32	51.6	1.2	5.7	32
070	7000	34.1	0.8	1.5	32	63.3	1.5	7.2	32
080	8000	39.7	1.0	1.9	32	73.7	1.8	10.7	32
090	9000	45.3	1.1	1.8	32	78.8	1.9	9.1	32
105	10500	51.8	1.4	2.4	32	92.8	2.3	14.0	32
120	12000	59.5	1.4	3.5	32	106.1	2.7	19.2	32
135	13500	69.1	1.7	5.4	40	123.6	3.0	28.6	40
150	15000	75.5	1.9	5.5	40	134.7	3.4	29.5	40
180	18000	92.7	2.3	7.6	40	162.1	3.9	40.7	40
210	21000	109.8	2.8	10.2	40	182.5	4.6	7.4	40
240	24000	124.6	3.0	14.1	40	212.3	5.3	10.7	40
270	27000	140.1	3.4	14.6	40	237.4	5.8	10.4	40
300	30000	156.3	3.8	14.4	40	261.7	6.6	10.7	40
330	33000	173.7	4.3	18.7	40	293.1	7.1	14.1	40
350	35000	184.5	4.5	22.1	40	309.6	7.6	16.7	40
400	40000	202.4	4.8	19.2	40	342.3	8.6	14.5	40
450	45000	227.7	5.6	20.2	40	386.7	9.4	16.3	40
500	50000	256.3	6.2	23.6	40	423.3	10.3	17.1	40
600	60000	312.3	7.4	38.2	40	508.2	10.7	54.1	40

注：

1. 供热（回风工况）：进风干球温度15℃，热水进水温度60℃，出水温度50℃；
2. 供热（新风工况）：进风干球温度7℃，热水进水温度60℃，出水温度50℃。
3. 规格参数及外观如因产品改良而更改，恕不另行通知。

组合式空气处理机组

概述

兰舍组合式空气处理机组可根据客户要求提供多种功能段组合,可广泛应用于地铁、展览中心、机场、写字楼、宾馆、饭店、影剧院、国家行政机关、电子、精密机械、纺织、医疗、食品、石化、烟草等场合。若机组安装靠近海岸或周围有造纸厂、炼铁厂,化学工厂等腐蚀环境场合,客户需咨询工厂,以免腐蚀环境妨碍产品长期运行的稳定性。

兰舍组合式空气处理机组可根据用户需求配置智能化控制系统,广泛应用于公益性空调场所和舒适性空调场所。控制系统可选用工业级高精度控制器,具有可靠性高,运算速度快,抗干扰能力强等特点,配合高品质的传感器、执行器等,保证了用户系统的控制精度和稳定性,可实现对医院手术室、制药厂、店址厂房、精密实验室等工艺性空调的自动控制。

型号说明

NZC 12 17 H W

- W：**用途特征**：冷冻水式空调机组
- H：**机组形式**：H- 卧式　V- 立式　D- 吊顶式
- 17：**宽度模数**：每模 100mm
- 12：**高度模数**：每模 100mm
- NZC：**兰舍组合式空气处理机组**

组左右型判断图

面对气流方向,进出水管在左侧为左式,反之为右式

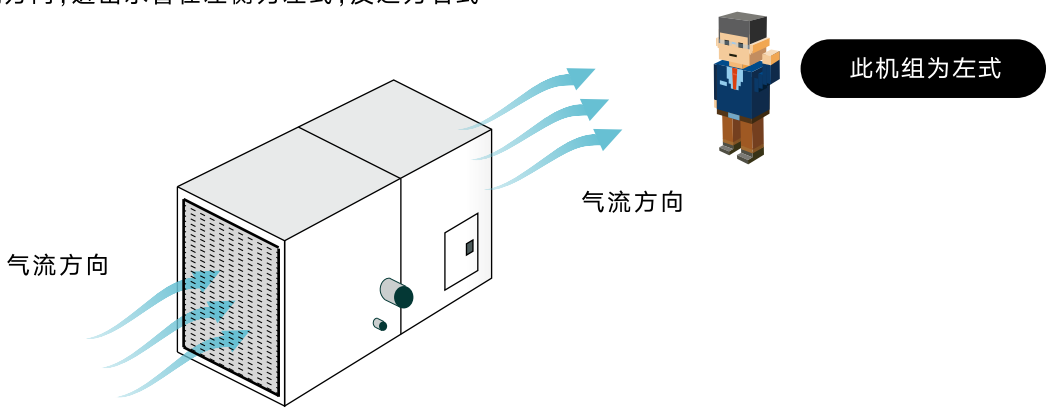

风量表 (单位：m³/h)

机组规格 NZC		盘管迎面风速(m/s)					
		2.00	2.25	2.50	2.80	3.00	3.50
06	07	1537	1784	1974	2209	2335	2758
06	08	1810	1998	2226	2493	2704	3147
06	09	2190	2802	2767	3105	3297	3877
06	10	2498	2858	3143	3559	3805	4397
07	10	2904	3237	3631	4061	4343	5033
07	11	3241	3669	4091	4531	4901	5709
08	10	3590	4082	4494	5065	5394	6294
08	11	4045	4602	5102	5987	6093	7096
08	12	4497	5105	5633	6319	6811	7896
08	13	5003	5595	6240	7001	7443	8696
08	14	5411	6097	6813	7591	8144	9494
10	12	5904	6597	7362	8255	8797	10307
10	13	6503	7303	8112	9077	9696	11347
10	15	7650	8597	9609	10745	11508	13397
10	16	8283	9307	10925	11549	12403	14475
11	15	8858	9971	11038	12404	13276	15501
11	16	9499	10694	11897	13330	14315	16702
11	17	10197	11507	12791	14293	15296	17905
12	17	10914	12245	13596	15238	16360	19053
12	18	11598	13104	14548	16290	17461	20361
13	17	12270	13814	15298	17139	18403	21473
13	18	13102	14698	16370	18297	19598	22906
13	19	13895	15657	17405	19478	20869	24315
14	19	14703	16495	18329	20565	21997	25704
14	20	15569	17504	19452	21749	23297	27195
15	19	16196	18262	20305	22695	24354	28405
15	21	18160	20395	22704	25412	27197	31762
16	21	18991	21402	23744	26596	28491	33246
16	22	19998	22497	24991	27993	29998	34995
16	24	21998	24795	27542	30848	30863	38552
19	22	24573	27614	30715	34404	36829	43001
19	23	25807	28995	32229	36096	38715	45125
19	25	28274	31804	35317	39590	42414	49477
20	25	29294	32965	36656	41021	43980	51304
20	26	30603	34393	38258	42798	45912	53553
21	26	32803	36885	40979	45900	49140	57341
22	27	33842	38104	42324	47396	50814	59249
23	26	36075	40546	45081	50502	54103	63107
22	30	39557	44506	49394	55370	59299	69206
25	28	42597	47928	53303	59700	63918	74602
25	31	47572	53496	59463	66865	71351	83212
25	34	52508	59048	62596	73507	78762	91884
28	34	59806	67278	74753	83694	83710	104647
28	38	67311	75712	84098	94186	100947	117769
29	40	72782	81876	90975	101901	109136	127331
31	41	79303	89195	99092	110996	118957	138781
32	45	49484	100673	111846	125269	134190	156545
35	46	101497	114192	123891	142453	152304	177684
37	50	117401	132058	146694	164296	176033	205416
38	55	136897	154051	171170	191707	205401	239594
43	58	165068	185713	206293	231101	247607	
45	65	191601	215495	239488	268192	280013	

机组各功能段段长表

机组规格 NZC		长(m)												
		新回风混合段	板式过滤段	袋式过滤段	密褶过滤段	新风排风段	表冷段 (1－4排)	新回风混合段	新回风混合段	蒸汽、热水加热段	中间段	消声段	风机段 (风机型号A)	风机段 (风机型号B)
06	07	600	100	400	400	1200	600	700	900	300	600	800	900(200)	1100(225)
06	08	600	100	400	400	1200	600	700	900	300	600	800	900(200)	1100(225)
06	09	600	100	400	400	1200	600	700	900	300	600	800	700(200)	1200(280)
06	10	600	100	400	400	1200	600	700	900	300	600	800	700(200)	1300(315)
07	10	600	100	400	400	1200	600	700	900	300	600	800	700(200)	1300(315)
07	11	600	100	400	400	1200	600	700	900	300	600	800	800(225)	1300(315)
08	10	600	100	400	400	1200	600	700	900	300	600	800	700(200)	1300(315)
08	11	600	100	400	400	1200	600	700	900	300	600	800	800(225)	1300(315)
08	12	600	100	400	400	1200	600	700	900	300	600	800	800(315)	
08	13	600	100	400	400	1200	600	700	900	300	600	800	800(315)	
08	14	600	100	400	400	1200	600	700	900	300	600	800	800(315)	
10	12	600	100	400	400	1200	600	700	900	300	600	800	800(315)	1500(400)
10	13	600	100	400	400	1200	600	700	900	300	600	800	900(355)	1500(400)
10	15	600	100	400	400	1200	600	700	900	300	600	800	900(355)	1500(400)
10	16	600	100	400	400	1200	600	700	900	300	600	800	900(355)	1500(400)
11	15	600	100	400	400	1200	600	700	900	300	600	800	1000(400)	1800(500)
11	16	600	100	400	400	1200	600	700	900	300	600	800	1000(400)	1800(500)
11	17	600	100	400	400	1200	600	700	900	300	600	800	1100(450)	1800(500)
12	17	800	100	400	400	1200	600	700	900	300	600	800	1100(450)	
12	18	800	100	400	400	1200	600	700	900	300	600	800	1100(450)	1200(500)
13	17	800	100	400	400	1200	600	700	900	300	600	800	1100(450)	
13	18	800	100	400	400	1200	600	700	900	300	600	800	1100(450)	1200(500)
13	19	800	100	400	400	1200	600	700	900	300	600	800	1100(450)	1300(560)
14	19	800	100	400	400	1200	600	700	900	300	600	800	1200(500)	1300(560)
14	20	800	100	400	400	1200	600	700	900	300	600	800	1200(500)	1300(560)
15	19	800	100	400	400	1200	600	700	900	300	600	800	1200(500)	1300(560)
15	21	800	100	400	400	1200	600	700	900	300	600	800	1300(560)	1500(630)
16	21	800	100	400	400	1200	600	700	900	300	600	800	1300(560)	1500(630)
16	22	800	100	400	400	1200	600	700	900	300	600	800	1300(560)	1500(630)
16	24	800	100	400	400	1200	600	700	900	300	600	800	1300(560)	1700(710)
19	22	800	100	400	400	1200	600	700	900	300	600	800	1500(630)	2600(800)
19	23	800	100	400	400	1200	600	700	900	300	600	800	1500(630)	2600(800)
19	25	800	100	400	400	1200	600	700	900	300	600	800	1700(710)	2600(800)
20	25	800	100	400	400	1500	600	700	900	300	600	800	1700(710)	2600(800)
20	26	800	100	400	400	1500	600	700	900	300	600	800	1800(800)	3000(900)
21	26	800	100	400	400	1500	600	700	900	300	600	800	1800(800)	3000(900)
22	27	1000	100	400	400	1500	600	700	900	300	600	800	2100(900)	3300(1000)
23	26	1000	100	400	400	1500	600	700	900	300	600	800	1800(800)	3000(900)
22	30	1000	100	400	400	1500	600	700	900	300	600	800	2100(900)	3300(1000)
25	28	1000	100	400	400	1500	600	700	900	300	600	800	2100(900)	3300(1000)
25	31	1000	100	400	400	1500	600	700	900	300	600	800	2100(900)	2200(1000)
25	34	1000	100	400	400	1500	600	700	900	300	600	800	2100(900)	2200(1000)
28	34	1200	100	400	400	1500	600	700	900	300	600	800	2100(900)	2200(1000)
28	38	1200	100	400	400	1500	600	700	900	300	600	800	2600(800*2)	
29	40	1200	100	400	400	1500	600	700	900	300	600	800	2600(800*2)	
31	41	1200	100	400	400	1800	1000	1000	1200	600	600	800	2600(800*2)	
32	45	1200	100	400	400	1800	1000	1000	1200	600	600	800	2800(900*2)	
35	46	1200	100	400	400	1800	1000	1000	1200	600	600	800	3300(1000*2)	
37	50	1200	100	400	400	1800	1000	1000	1200	600	600	800	3300(1000*2)	
38	55	1200	100	400	400	1800	1000	1000	1200	600	600	800	3400(1120*2)	
43	58	1200	100	400	400	1800	1000	1000	1200	600	600	800	3400(1120*2)	
45	65	1200	100	400	400	1800	1000	1000	1200	600	600	800	3500(1250*2)	

注:

1. 机组外形长等于各功能段长度之和
2. 功能段长度会因具体设计而有所加减,以上数据仅供参考;
3. 对功能段有特别要求可与兰舍联系。
4. 规格参数及外观如因产品改良而更改，恕不另行通知。

制冷性能参数表

机组规格 NZC		额定风量 m³/h	新风工况						回风工况					
			4 排		6 排		8 排		4 排		6 排		8 排	
			显冷量 kW	显冷量 kW	显冷量 kW	显冷量 kW	显冷量 kW	显冷量 kW	显冷量 kW	显冷量 kW	显冷量 kW	显冷量 kW	显冷量 kW	显冷量 kW
00	07	1974	9.1	21.2	12.1	29.2	13.1	31.3	8.1	9.1	9.1	12.1	10.1	15.1
06	08	2226	10.9	23.9	13.9	32.8	14.9	35.8	9.0	10.9	9.9	13.9	10.9	16.9
06	09	2767	13.0	29.1	17.1	41.1	18.1	44.1	11.0	13.0	12.0	17.1	14.0	21.1
06	10	3143	14.9	32.8	18.9	45.8	20.9	49.8	11.9	14.9	13.9	18.9	15.9	23.9
07	10	3631	17.1	38.2	22.1	53.3	24.1	58.3	14.1	17.1	16.1	22.1	18.1	28.2
07	11	4091	19.1	43.3	25.1	60.4	27.2	65.4	16.1	20.1	18.1	25.1	21.1	31.2
08	10	4494	20.9	46.8	27.9	65.7	29.9	71.7	17.9	21.9	19.9	26.9	22.9	34.9
08	11	5102	24.1	53.2	31.1	75.3	34.1	81.3	20.1	24.1	22.1	31.1	26.1	39.1
08	12	5633	26.9	58.8	34.9	82.7	36.9	89.6	21.9	26.9	24.9	33.9	28.9	42.8
08	13	6240	29.1	66.1	38.1	92.2	41.1	99.2	24.1	30.1	27.1	38.1	31.1	48.1
08	14	6813	32.1	72.2	42.1	100.2	45.1	108.2	27.1	33.1	30.1	41.1	34.1	52.1
10	12	7362	35.1	77.1	45.1	108.2	49.1	117.2	29.0	35.1	32.0	45.1	37.1	56.1
10	13	8112	38.1	85.2	50.1	119.3	53.1	129.3	32.1	39.1	36.1	49.1	41.1	62.1
10	15	9609	45.1	101.3	59.2	141.4	63.2	153.5	37.1	46.1	42.1	58.2	48.1	73.2
10	16	10925	51.9	115.4	66.7	160.9	72.0	174.6	42.3	52.9	47.6	66.7	55.0	83.6
11	15	11038	51.9	115.8	67.9	162.8	72.9	175.7	42.9	52.9	48.9	66.9	55.9	84.9
11	16	11897	55.9	124.9	72.9	174.8	78.9	189.8	45.9	56.9	51.9	71.9	59.9	90.9
11	17	12791	60.1	134.2	78.1	188.3	84.1	204.4	50.1	61.1	56.1	78.1	54.1	98.2
12	17	13596	63.9	142.7	83.9	199.6	89.8	216.6	52.9	64.9	59.9	82.9	68.9	103.8
12	18	14548	69.1	153.1	89.1	214.2	96.1	232.2	57.1	70.1	64.1	88.1	73.1	111.1
13	17	15298	71.9	160.7	93.9	224.6	100.8	243.6	59.9	73.9	66.9	92.9	76.9	117.8
13	18	16370	77.1	172.2	100.1	241.3	108.1	261.3	64.1	79.1	72.1	99.1	82.1	125.1
13	19	17405	82.1	183.3	107.2	256.4	115.2	277.4	68.1	83.1	76.1	106.2	88.1	133.2
14	19	18329	86.9	192.8	112.9	269.8	120.9	292.7	71.9	87.9	80.9	110.9	92.9	140.9
14	20	19452	92.1	204.2	119.1	286.3	128.1	310.3	76.1	93.1	85.1	118.1	98.1	149.2
15	19	20305	96.1	213.3	124.2	298.4	134.2	324.4	79.1	97.1	89.1	123.2	102.1	156.2
15	21	22704	107.1	239.3	139.2	334.4	150.2	362.4	89.1	109.1	100.1	138.2	114.1	174.2
16	21	23744	111.9	249.9	145.9	349.8	156.9	378.8	92.9	113.9	103.9	143.9	119.9	181.9
16	22	24991	117.9	262.8	152.9	367.7	164.8	398.6	97.9	119.9	109.9	151.9	125.9	191.8
16	24	27542	130.1	290.1	169.1	405.2	182.1	439.2	107.1	132.1	121.1	167.1	139.1	211.1
19	22	30715	145.1	323.2	188.1	452.2	203.1	490.3	120.1	147.1	135.1	186.1	155.1	235.1
19	23	32229	151.9	338.9	197.9	473.8	212.9	513.8	125.9	154.9	141.9	195.9	162.9	246.9
19	25	35317	166.9	371.9	216.9	519.8	232.9	563.8	138.0	169.9	155.0	214.9	177.9	270.9
20	25	36656	173.1	385.2	225.1	539.3	242.1	585.3	143.1	176.1	161.1	222.1	185.1	281.1
20	26	38258	180.1	402.2	234.1	563.3	252.1	610.3	149.1	184.1	168.1	232.1	193.1	293.2
21	26	40979	193.1	431.1	251.1	603.2	270.1	654.2	160.0	197.1	180.0	249.1	207.1	314.1
22	27	42324	199.0	444.9	258.9	622.9	278.9	675.9	165.0	204.0	186.0	256.9	214.0	323.9
23	26	45081	212.1	474.2	276.1	663.2	297.1	719.3	176.1	216.1	198.1	274.1	227.1	346.1
22	30	49394	232.9	519.7	302.8	726.6	325.8	788.6	192.9	237.9	216.9	299.8	249.9	378.8
25	28	53303	251.1	560.3	327.2	784.4	352.2	850.4	208.1	256.1	234.1	324.2	269.1	409.2
25	31	59463	280.1	625.1	365.1	875.2	392.1	948.2	232.1	285.1	261.1	361.1	300.1	456.1
25	34	62596	308.9	689.7	401.8	964.6	432.8	1046.6	255.9	314.9	287.9	397.8	330.9	502.8
28	34	74753	352.1	786.2	458.1	1100.3	493.1	1192.3	292.1	359.1	328.1	454.1	377.1	573.1
28	38	84098	397.0	884.9	515.9	1236.9	554.9	1341.9	328.0	404.0	370.0	510.9	424.0	644.9
29	40	90975	429.1	957.2	558.1	1338.2	600.1	1451.3	355.1	437.1	400.1	552.1	459.1	698.1
31	41	99092	466.9	1042.8	607.9	1457.7	653.8	1580.6	386.9	475.9	434.9	601.9	499.9	759.8
32	45	111846	527.1	1177.1	686.1	1645.2	738.1	1784.2	436.1	537.1	491.1	679.1	564.1	858.1
35	46	123891	583.8	1303.3	759.5	1822.7	818.1	1976.9	483.2	594.5	544.8	752.7	624.8	949.9
37	50	146694	691.9	1542.8	899.9	2157.7	967.9	2340.7	572.9	704.9	644.9	890.9	739.9	1124.9
38	55	171170	807.1	1801.2	1050.1	2518.3	1130.1	2731.3	668.1	822.1	752.1	1039.1	863.1	1313.1
43	58	206293	972.9	2170.7	1264.9	3034.6	1361.8	3291.6	804.9	990.9	905.9	1252.9	1039.9	1581.8
45	65	239488	1129.1	2519.2	1468.1	3523.3	1581.1	3821.3	935.1	1150.1	1052.1	1454.1	1207.1	1837.1

注：

1. 新风工况：进风干球温度35℃,湿球温度28℃;
2. 回风工况：进风干球温度27℃。湿球温度19.5℃。
3. 冷冻水进出水温7/12℃,盘管迎面风速2.5m/s;
4. 以上参数仅供参考，若工况改变、盘管回路排布的差异会导致冷量的不同，具体数据请和兰舍联系。
5. 规格参数及外观如因产品改良而更改，恕不另行通知。

热水盘管性能参数表

机组规格 NZC		额定风量 m³/h	新风工况(进风干球温度 7℃)				回风工况(进风干球温度 15℃)			
			1 排	2 排	3 排	4 排	1 排	2 排	3 排	4 排
			显冷量 kW	显冷量 kW	显冷量 kW	显冷量 kW	显冷量 kW	显冷量 kW	显冷量 kW	显冷量 kW
06	07	1974	12.1	18.1	23.2	26.2	9.1	14.1	19.2	21.2
06	08	2226	13.9	19.9	25.9	29.8	9.9	15.9	20.9	23.9
06	09	2767	17.1	25.1	32.1	37.1	12.0	20.1	26.1	30.1
06	10	3143	19.9	28.9	36.8	41.8	13.9	22.9	29.9	33.8
07	10	3631	23.1	33.2	42.2	48.3	16.1	26.2	34.2	39.2
07	11	4091	26.2	37.2	47.3	54.3	18.1	29.2	39.2	44.3
08	10	4494	27.9	40.8	51.8	59.8	19.9	31.9	42.8	48.8
08	11	5102	32.1	46.2	59.2	68.3	23.1	36.1	49.2	55.2
08	12	5633	35.9	51.8	64.7	74.7	24.9	40.8	53.8	61.8
08	13	6240	39.1	57.1	72.2	83.2	28.1	45.1	59.1	68.2
08	14	6813	43.1	62.1	79.2	91.2	30.1	49.1	65.1	74.2
10	12	7362	46.1	68.1	85.1	98.1	33.0	53.1	70.1	80.1
10	13	8112	51.1	74.2	94.2	108.2	36.1	58.1	77.2	88.2
10	15	9609	60.2	87.3	111.3	128.4	42.1	69.2	91.3	105.3
10	16	10925	68.8	99.5	127.0	146.0	48.7	78.3	104.8	119.6
11	15	11038	69.9	100.9	127.8	146.8	48.9	78.9	105.8	120.8
11	16	11897	74.9	108.9	137.8	158.8	52.9	84.9	113.9	129.8
11	17	12791	81.1	116.2	148.3	170.3	57.1	91.2	122.2	139.2
12	17	13596	85.8	123.8	157.7	181.7	59.9	97.8	129.8	148.7
12	18	14548	92.1	133.1	168.2	194.2	64.1	104.1	139.1	159.2
13	17	15298	96.8	139.8	176.7	203.7	67.9	109.8	145.8	166.7
13	18	16370	103.1	149.2	189.2	218.3	72.1	117.1	156.2	178.2
13	19	17405	110.2	158.2	201.3	232.3	77.1	124.2	166.2	190.3
14	19	18329	115.9	166.9	211.8	244.8	80.9	130.9	174.8	199.8
14	20	19452	123.1	177.2	225.2	259.3	86.1	139.2	186.2	212.2
15	19	20305	128.2	185.3	235.3	270.4	90.1	145.2	194.3	221.3
15	21	22704	143.2	207.2	263.3	302.4	100.1	162.2	217.3	247.3
16	21	23744	149.9	216.9	274.8	316.8	104.9	169.9	226.9	258.9
16	22	24991	157.9	227.8	289.7	333.7	110.9	178.8	238.8	272.7
16	24	27542	174.1	251.1	319.2	367.2	122.1	197.1	263.1	300.1
19	22	30715	194.1	280.1	355.2	409.2	136.1	220.1	293.2	335.2
19	23	32229	203.9	293.9	372.8	429.8	142.9	230.9	307.9	351.9
19	25	35317	222.9	321.9	408.9	470.9	157.0	252.9	336.9	385.9
20	25	36656	231.1	334.2	424.2	488.3	162.1	262.1	350.2	400.2
20	26	38258	241.1	349.2	443.2	510.3	169.1	274.2	365.2	417.2
21	26	40979	259.1	374.1	474.1	546.1	182.0	293.1	391.1	447.1
22	27	42324	267.9	388.9	496.9	561.9	184.0	302.9	398.9	453.9
23	26	45081	284.1	411.1	522.2	601.2	200.1	323.1	430.2	492.2
22	30	49394	312.8	453.8	580.7	655.7	214.9	352.8	465.8	529.7
25	28	53303	336.2	486.2	617.3	710.4	236.1	382.2	509.3	581.3
25	31	59463	375.1	542.1	688.2	793.2	263.1	426.1	568.1	649.2
25	34	62596	413.8	597.8	759.7	874.7	290.9	469.8	626.7	715.7
28	34	74753	472.1	682.2	865.2	996.2	331.1	535.1	714.2	816.2
28	38	84098	530.9	766.9	973.9	1120.9	373.0	601.9	802.9	917.9
29	40	90975	574.1	829.1	1053.2	1213.2	403.1	652.1	869.2	993.2
31	41	99092	625.9	903.8	1147.7	1321.7	438.9	709.8	946.8	1081.7
32	45	111846	706.1	1020.1	1295.2	1491.2	496.1	801.1	1068.1	1220.1
35	46	123891	782.0	1129.5	1434.1	1651.8	548.7	887.4	1183.2	1352.1
37	50	146694	925.9	1337.8	1698.8	1955.7	649.9	1050.9	1400.8	1600.8
38	55	171170	1080.1	1561.2	1982.2	2282.2	758.1	1226.1	1635.2	1868.2
43	58	206293	1301.8	1880.8	2388.7	2750.7	913.9	1477.8	1969.8	2250.7
45	65	239488	1512.1	2184.2	2773.2	3193.3	1061.1	1715.1	2287.2	2613.2

注:

1. 热水进出水温度60℃/50℃,盘管迎面风速2.5m/s;
2. 以上参数仅供参考，若进风工况、进出水温度有差异会导致热量不同，具体数据请与兰舍联系。
3. 规格参数及外观如因产品改良而更改，恕不另行通知。

常用的功能段组合方式

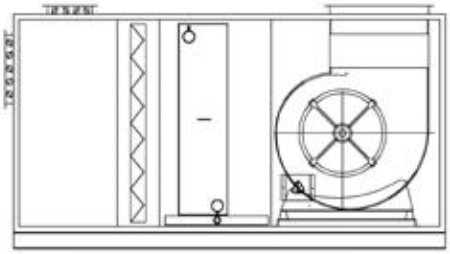

混合段+板式过滤段+表冷段+风机段

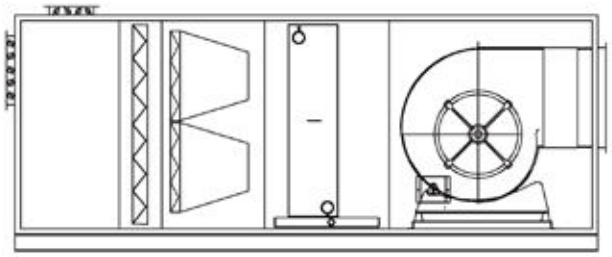

混合段+板式过滤段+袋式过滤段+表冷段+风机段

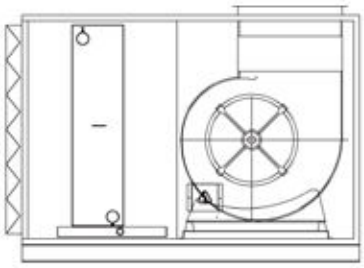

外置过滤段+表冷段+风机段

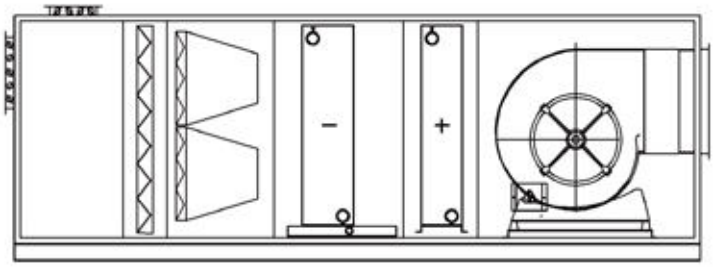

混合段+板式过滤段+袋式过滤段+表冷段+加热段+风冷段

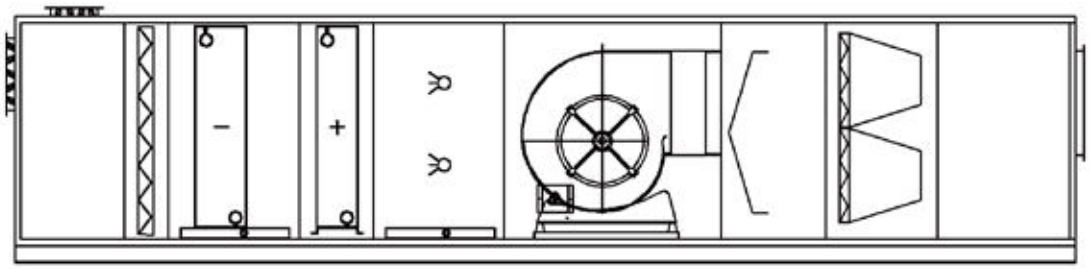

混合段+板式过滤段+表冷段+加热段+加湿段+风机段+均流段+袋式过滤段+送风段

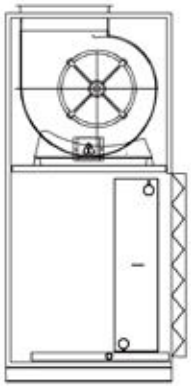

外置过滤段+表冷段+风机段

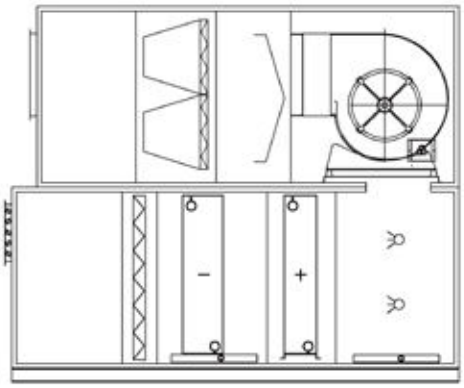

混合段+板式过滤段+表冷段+加热段+加湿段+风机段+均流段+袋式过滤段+送风段

单壁吊顶式空气处理机组

概述

兰舍NZA-S 系列单壁吊顶式空气处理机组紧凑的箱体设计满足客户对吊顶空间有严格要求和空间限制场合的需求，NZA-S 系列共 12 个机型，机组风量范围从 1000~12000m ³/h，供冷量范围 5.2~171.5kW，电源为 380V/3N~/50Hz 三相交流电。

机组主要由风机、电机、盘管、过滤器等组成，可以满足多种出风压力要求。机组结构紧凑、重量轻、制冷性能优越。机组运行稳定、噪音低、整体性能优越，可广泛应用于商场、宾馆、写字楼等需要空气集中处理的场合。

若机组安装在靠近海岸或周围有造纸厂、炼铁厂、化学工厂等腐蚀环境场合，客户需咨询工厂，以免腐蚀环境妨碍产品长期运行的稳定性。

型号说明

NZA R 050 B D L S N D S 08

- 08：机外余压：规格数字*10Pa
- S：箱板类型：S-单壁（钣金+内贴保温棉）
- D：机组类型：D-直驱系列、B-皮带传动系列
- N：热水盘管：N-无
- S：冷却盘管：S-标冷、H-高冷
- L：机组方向：L-左型、R-右型
- D：机组形式：D-吊顶式
- B：设计序号：B/C/D...
- 050：机组风量：规格数字*100m ³/h
- R：机组工况：R-回风 F-新风
- NZA：兰舍空气处理机组-吊顶系列

直驱式&皮带传动系列「机组性能参数表」 回风工况

型号	电源	驱动类型	风量	标冷					高冷					冷凝水管管径
NZA-S				额定供冷量	额定供热量	水流量	水阻力	冷冻水管管径	额定供冷量	额定供热量	水流量	水阻力	冷冻水管管径	
			m³/h	kW	kW	l/s	kPa	DN	kW	kW	l/s	kPa	DN	DN
010	380V 3N~ 50Hz	直驱式	1000	5.2	9.4	0.25	26.5	32	7.3	13.1	0.35	63.5	32	25
015			1500	8.3	15.0	0.40	57.6	32	11.2	20.2	0.54	53.8	32	25
020			2000	11.6	21.0	0.56	61.1	32	15.0	26.9	0.72	67.8	32	25
025			2500	14.5	26.2	0.70	61.3	32	18.1	32.5	0.87	68.7	32	25
030			3000	17.5	31.4	0.84	65.2	32	21.8	39.3	1.05	61.7	32	25
040		皮带传动	4000	23.5	42.3	1.13	68.9	32	30.1	54.2	1.45	78.6	32	25
050			5000	28.5	51.3	1.37	63.1	32	35.1	63.2	1.69	77.5	40	25
060			6000	34.5	62.1	1.66	72.9	32	43.9	78.9	2.11	79.8	40	25
070			7000	40.3	72.6	1.94	74.6	32	49.5	89.0	2.38	77.4	40	25
080			8000	46.4	83.4	2.23	69.2	40	57.6	103.6	2.77	54.7	50	25
100			10000	59.7	107.4	2.87	73.6	40	75.2	135.4	3.62	72.5	50	25
120			12000	69.4	125.0	3.34	71.3	40	85.8	154.5	4.13	76.2	65	25

注：

1. 供冷：进风干球温度27℃，湿球温度19.5℃，冷水进/出水温度7℃/12℃；
2. 供热：进风干球温度15℃，热水进/出水温度60℃/50℃；
3. 表中水流量为供冷水流量，供热水流量比供冷水流量小，水泵选型参照供冷水流量；
4. 规格参数因产品改良而更改，恕不另行通知，请以产品铭牌为准。

直驱式&皮带传动系列「机组性能参数表」 新风工况

型号	电源	驱动类型	风量	标冷					高冷					冷凝水管管径
NZA-S				额定供冷量	额定供热量	水流量	水阻力	冷冻水管管径	额定供冷量	额定供热量	水流量	水阻力	冷冻水管管径	
			m³/h	kW	kW	l/s	kPa	DN	kW	kW	l/s	kPa	DN	DN
010	380V 3N~ 50Hz	直驱式	1000	13.9	13.6	0.67	60.1	32	15.8	15.5	0.76	53.8	32	25
015			1500	18.9	18.5	0.91	41.9	32	24.5	24.0	1.18	60.1	32	25
020			2000	27.0	26.5	1.30	70.4	32	31.0	30.4	1.49	56.2	32	25
025			2500	30.8	30.1	1.48	66.8	32	40.3	39.5	1.94	73.7	32	25
030			3000	39.7	38.9	1.91	70.3	32	45.5	44.6	2.19	68.9	40	25
040		皮带传动	4000	49.5	48.5	2.38	76.5	32	63.6	62.3	3.06	78.5	40	25
050			5000	64.2	62.9	3.09	75.3	32	75.2	73.7	3.62	73.7	40	25
060			6000	72.3	70.9	3.48	74.5	50	92.7	90.8	4.46	78.1	40	25
070			7000	84.0	82.3	4.04	70.1	50	105.6	103.5	5.08	79.5	40	25
080			8000	98.7	96.8	4.75	70.3	65	119.5	117.1	5.75	77.1	65	25
100			10000	131.8	129.1	6.34	53.2	65	159.4	156.2	7.67	72.6	65	25
120			12000	148.0	145.0	7.12	66.9	65	171.5	168.0	8.25	74.8	65	25

注:

1. 供冷：进风干球温度35℃，湿球温度28℃，冷水进/出水温度7℃/12℃；
2. 供热：进风干球温度7℃，热水进/出水温度60℃/50℃;
3. 表中水流量为供冷水流量，供热水流量比供冷水流量小，水泵选型参照供冷水流量；
4. 规格参数因产品改良而更改，恕不另行通知，请以产品铭牌为准。

风机盘管机组

概述

兰舍风机盘管有吊顶暗装、吊顶卡式、立式明装三大类产品系列，标准工况风量范围从 340m³/h 到 2380m³/h（高速），供冷范围从 1.8-13.0kW，产品型号齐全，满足客户的各种应用需求。

兰舍风机盘管设计严谨，制造精心，款式新颖，结构先进；而且低噪静音，绿色节能，控制智能，安全可靠，维修安装方便。

* 若机组安装靠近海岸或周围有造纸厂、炼铁厂、化学工厂等腐蚀环境场合，客户需咨询工厂，以免腐蚀环境妨碍产品长期运行的稳定性。

特点

低噪静音

机组风机采用大叶轮低转速离心风机，匹配优质低噪音电机，运行时振动小，噪音低。

绿色节能

机组换热器采用优质紫铜管，配以高效波纹双曲开窗片，运用先进的机械无伸缩胀管技术，大大提高换热效率。

安全可靠

- 机组凝结水盘为整体冲压一次成型，无焊缝、焊点，难燃型保温材料整体粘贴于水盘外侧，杜绝滴漏水和凝露的现象。
- 电机经过谐波噪音扫频、绕组温升等多重测试，电机支架也经过跌落、堆码、振动等多重验证，整机可靠性更高。

维修安装方便

- 机组左右式互换便捷：左右式互换拆装方便，可以在工程现场临时更换。
- 机组下回风和后回风互换便捷：下回风和后回风两种安装方式互换拆装方便，可以在工程现场临时更换。

型号说明

NAFC 06 B L S S N N 30 A

电机形式
A: 交流电机
D: 直流电机（三速）
R: 直流电机（无级）

盘管排数
20：两管制 2 排管
30：两管制 3 排管
31：四管制（3 排冷盘管 +1 排热盘管）

过滤网
N: 不带过滤网
A: 带尼龙过滤网
B: 带金属过滤网

回风箱
N: 不带回风箱
D: 带下回风箱
B: 带后回风箱

排水盘
S：标准水盘　A：加长 100mm 水盘
B：不锈钢水盘　C：不锈钢加长 100mm 水盘

出口静压
S：12Pa　3：30Pa　5：50Pa

机组方向
L：左型　R：右型

设计序号　B/C/D ...

机组型号
02 03 04 05 06 07 08 10 12 14

兰舍卧式暗装风机盘管机组

卧式暗装风机盘管机组　3排管

型号 NAFC			02	03	04	05	06	07	08	10	12	14
额定风量 (m^3/h)		高档	340	510	680	850	1020	1190	1360	1700	2040	2380
		中档	270	380	510	640	780	880	1030	1290	1540	1850
		低档	190	280	340	450	560	610	740	890	1040	1255
供冷量 (W)		高档	2300	3300	4100	5000	5800	6600	8200	9300	11300	13000
		中档	2000	2800	3500	4200	5100	5600	6900	8300	9700	11600
		低档	1700	2300	2900	3300	4100	4600	5800	6800	7500	8000
显冷量 (W)		高档	1600	2300	2900	3600	4100	4700	5900	6800	8300	9700
		中档	1400	1950	2450	2950	3500	3900	4900	5800	7000	8300
		低档	1050	1550	1950	2200	2900	3200	4000	4500	5200	6000
供热量 (W)【60°C 进水】		高档	3600	5300	6600	8000	9300	10600	13200	14800	18800	21800
		中档	3050	4500	5600	6800	7900	9000	11200	12500	15900	18500
		低档	2500	3700	4600	5600	6500	7400	9200	10350	13100	15200
供热量 (W)【45°C进水】		高档	2300	3300	4100	5000	5800	6600	8200	9300	11300	13000
		中档	2000	2800	3500	4200	5100	5600	6900	8300	9700	11600
		低档	1700	2300	2900	3300	4100	4600	5800	6800	7500	8000
输入功率 (W)		高档	30	47	60	72	93	100	128	147	183	221
	12Pa	中档	26	37	46	58	77	88	103	130	150	198
		低档	22	30	38	48	66	74	88	110	130	174
		高档	38	55	70	82	100	120	148	169	206	245
	30Pa	中档	33	45	59	68	85	101	118	148	166	235
		低档	27	37	49	58	72	88	98	128	146	220
		高档	45	63	80	91	112	130	165	200	243	290
	50Pa	中档	39	56	67	80	97	128	136	185	192	270
		低档	35	46	60	72	87	118	120	172	174	250
供冷能效系数 FCEER	12Pa	高档	68	63	60	61	54	57	55	54	53	50
	30Pa	中档	55	55	53	54	50	48	49	48	48	45
	50Pa	低档	47	48	47	50	46	45	44	42	42	39
暖能效系数 FCCOP【60°C 进水】	12Pa	高档	107	101	97	98	86	91	89	87	89	83
	30Pa	中档	86	88	85	87	81	78	78	77	80	76
	50Pa	低档	74	78	75	79	73	72	71	66	69	66
暖能效系数 FCCOP【45°C 进水】	12Pa	高档	68	63	60	61	54	57	55	54	53	50
	30Pa	中档	55	55	53	54	50	48	49	48	48	45
	50Pa	低档	47	48	47	50	46	45	44	42	42	39
噪声dB (A)	12Pa	高档	35	36	39	41	45	46	46	47	49	51
		中档	29	30	32	33	37	40	40	41	44	47
		低档	21	21	23	24	28	31	31	32	34	35
	30Pa	高档	36	38	40	42	44	46	45	47	49	50
		中档	29	30	33	35	36	40	40	41	45	46
		低档	22	22	23	26	27	31	31	32	34	35
	50Pa	高档	39	41	43	44	47	48	47	49	50	51
		中档	33	34	36	37	39	42	42	45	46	47
		低档	27	27	28	29	30	34	34	37	39	40
风机	形式		前曲多翼离心式风机									
电机	形式		单相电容运转式									
换热器	结构形式		铜管串套高效双翻边铝翅片，胀紧成一体									
	最大工作压力 (Mpa)		1.6									
	水流量 m^3/h		0.41	0.58	0.71	0.89	1.02	1.13	1.39	1.61	1.94	2.22
	水阻力 kPa		25	25	30	30	40	40	40	40	40	50
	进出水管管径		Rc 3/4 (椎管内螺纹)									
水盘	冷凝水管管径		R 3/4 (椎管外螺纹)									
净重 (kg)	不含回风箱		10.5	12.5	12.5	15	15	17	23.5	23.5	27.5	27.5
	含回风箱		13.5	16	16	19	19	21.5	29	29	34	34

注：

1. 表中风量为机组在干态运行状态，进风干球温度 20°C时测得；
2. 表中静压为不带回风箱和过滤网时机组出口静压；
3. 表中噪声为机组在背景噪声为 11.5dB(A) 的半消声室内测得；
4. 供冷：供回水温度 7/12°C，进风干球温度 27°C，湿球温度 19.5°C;
5. 供热：供水温度 60°C或 45°C，水量与供冷时相同，回风工况：进风干球温度 21°C；
6. 机组左右型现场可调整，但调换后冷、热量需乘以修正系数 0.9；
7. 规格参数因产品改良而更改，恕不另行通知，请以机组铭牌为准。

卧式暗装风机盘管机组　3+1排管

型号 NAFC			02	03	04	05	06	07	08	10	12	14
额定风量 (m^3/h)		高档	320	485	650	810	970	1130	1290	1615	1940	2260
		中档	260	360	485	600	740	840	980	1230	1460	1760
		低档	180	270	320	430	540	580	700	850	980	1190
供冷量 (W)		高档	2300	3300	4100	5000	5800	6600	8200	9300	11300	13000
		中档	2000	2800	3500	4200	5100	5600	6900	8300	9700	11600
		低档	1700	2300	2900	3300	4100	4600	5800	6800	7500	8000
显冷量 (W)		高档	1600	2300	2900	3600	4100	4700	5900	6800	8300	9700
		中档	1400	1950	2450	2950	3500	3900	4900	5800	7000	8300
		低档	1050	1550	1950	2200	2900	3200	4000	4500	5200	6000
供热量 (W) 【60°C 进水】		高档	2100	3100	3700	4600	5250	6200	7600	8500	9850	10850
		中档	1680	2480	2960	3680	4200	4960	6080	6800	7880	8680
		低档	1260	1860	2220	2760	3150	3720	4560	5100	5910	6510
输入功率 (W)	12Pa	高档	30	47	60	72	93	100	128	147	183	221
		中档	26	37	46	58	77	88	103	130	150	198
		低档	22	30	38	48	66	74	88	110	130	174
	30Pa	高档	38	55	70	82	100	120	148	169	206	245
		中档	33	45	59	68	85	101	118	148	166	235
		低档	27	37	49	58	72	88	98	128	146	220
	50Pa	高档	45	63	80	91	112	130	165	200	243	290
		中档	39	56	67	80	97	128	136	185	192	270
		低档	35	46	60	72	87	118	120	172	174	250
供冷能效系数 FCEER	12Pa	高档	68	63	60	61	54	57	55	54	53	50
	30Pa	中档	55	55	53	54	50	48	49	48	48	45
	50Pa	低档	47	48	47	50	46	45	44	42	42	39
供暖能效系数 FCCOP 【60°C 进水】	12Pa	高档	68	65	60	60	53	60	56	54	51	46
	30Pa	中档	54	55	52	53	50	50	49	47	46	42
	50Pa	低档	46	48	45	48	45	46	44	40	39	36
噪声dB (A)	12Pa	高档	35	36	39	41	45	46	46	47	49	51
		中档	29	30	32	33	37	40	40	41	44	47
		低档	21	21	23	24	28	31	31	32	34	35
	30Pa	高档	36	38	40	42	44	46	45	47	49	50
		中档	29	30	33	35	36	40	40	41	45	46
		低档	22	22	23	26	27	31	31	32	34	35
	50Pa	高档	39	41	43	44	47	48	47	49	50	51
		中档	33	34	36	37	39	42	42	45	46	47
		低档	27	27	28	29	30	34	34	37	39	40
风机	形式		前曲多翼离心式风机									
电机	形式		单相电容运转式									
换热器	结构形式		铜管串套高效双翻边铝翅片，胀紧成一体									
	最大工作压力 (Mpa)		1.6									
	供冷水流量 m^3/h		0.41	0.58	0.71	0.89	1.02	1.13	1.39	1.61	1.94	2.22
	供冷水阻力 kPa		25	25	30	30	40	40	40	40	40	50
	供热水流量 m^3/h		0.19	0.27	0.32	0.41	0.45	0.53	0.67	0.75	0.91	0.98
	供热水阻力 kPa		10	10	15	30	35	20	35	40	30	35
	进出水管管径		Rc 3/4 (椎管内螺纹)									
水盘	冷凝水管管径		R 3/4 (椎管外螺纹)									
净重 (kg)	不含回风箱		11	13.5	13.5	16	16	18	25	25	29.5	29.5
	含回风箱		14	17	17	20	20	22.5	30.5	30.5	36	36

注：

1. 表中风量为机组在干态运行状态，进风干球温度 20°C时测得；
2. 表中静压为不带回风箱和过滤网时机组出口静压；
3. 表中噪声为机组在背景噪声为 11.5dB(A) 的半消声室内测得；
4. 供冷：供回水温度 7/12°C，进风干球温度 27°C，湿球温度 19.5°C；
5. 供热：供热：供回水温度 60/50°C，进风干球温度 21°C；
6. 机组左右型现场不可调整；
7. 规格参数因产品改良而更改，恕不另行通知，请以机组铭牌为准。

卡式明装风机盘管机组

型号说明

NAFC 06 B X KM

兰舍风机盘管机组

机组型号

02 03 04 05 06 08 10 12 14

设计序号

外观形式：卡式明装

控制方式

X: 配线控器（带水泵，控制导风叶片）

Y: 配遥控器（带水泵，控制导风叶片）

卡式明装风机盘管机组

型号 NAFC		02	03	04	05	06	08	10	12	14
额定风量 (m^3/h)	高档	340	510	680	850	1020	1360	1700	2040	2380
	中档	260	390	510	640	770	1020	1280	1530	1790
	低档	170	260	340	430	510	680	850	1020	1190
供冷量 (W)	高档	1800	2700	3600	4500	5400	7200	9000	10800	12600
	中档	1530	2295	3060	3825	4590	6120	7650	9180	10710
	低档	1260	1890	2520	3150	3780	5040	6300	7560	8820
供热量 (W)	高档	2700	4050	5400	6750	8100	10800	13500	16200	18900
	中档	2295	3445	4590	5735	6885	9180	11475	13770	16065
	低档	1890	2835	3780	4725	5670	7560	9450	11340	13230
供热量 (W)【45°C进水】	高档	1800	2700	3600	4500	5400	7200	9000	10800	12600
	中档	1530	2295	3060	3825	4590	6120	7650	9180	10710
	低档	1260	1890	2520	3150	3780	5040	6300	7560	8820
输入功率 (W)		36	50	60	74	93	130	147	183	221
供冷能效系数 FCEER		46	49	54	54	51	49	53	51	48
供暖能效系数 FCCOP【60°C 进水】		68	73	81	82	76	73	79	77	72
供暖能效系数 FCCOP【45°C 进水】		46	49	54	54	51	49	53	51	48
噪声dB (A)		37	39	41	43	45	46	48	50	52
风机	形式	离心式风机								
电机	形式	单相电容运转式								
换热器	结构形式	铜管串套高效双翻边铝翅片，胀紧成一体								
	最大工作压力 (Mpa)	1.6								
	水流量 m^3/h	0.32	0.48	0.63	0.79	0.94	1.24	1.57	1.88	2.19
	水阻力 kPa	30	30	30	30	40	40	40	40	50
	进出水管管径	Rc 3/4 (椎管内螺纹)								
水盘	冷凝水管管径	Φ20								
净重【含面饰板】(kg)		21			28			38		

注：

1. 表中风量为机组在干态运行状态，进风干球温度 20°C时测得；
2. 表中噪声为机组在背景噪声为 11.5dB(A) 的半消声室内测得；
3. 供冷：供回水温度 7/12°C，进风干球温度 27°C，湿球温度 19.5°C;
4. 供热：供水温度 60°C或 45°C，水量与供冷时相同，回风工况：进风干球温度 21°C；
5. 规格参数因产品改良而更改，恕不另行通知，请以机组铭牌为准。

通用明装风机盘管机组

型号说明

NAFC 06 B L H LM

兰舍风机盘管机组

机组型号

02 03 04 05 06 08 10 12 14

设计序号

外形形式：通用明装

安装方式

H：水平吊挂　V: 立式落地

接管方向

L: 左型　R: 右型

通用明装风机盘管机组

型号 NAFC		02	03	04	05	06	08	10	12	14
额定风量 (m^3/h)	高档	340	510	680	850	1020	1360	1700	2040	2380
	中档	260	390	510	640	770	1020	1280	1530	1790
	低档	170	260	340	430	510	680	850	1020	1190
供冷量 (W)	高档	1800	2700	3600	4500	5400	7200	9000	10800	12600
	中档	1530	2295	3060	3825	4590	6120	7650	9180	10710
	低档	1260	1890	2520	3150	3780	5040	6300	7560	8820
供热量 (W) 【60°C 进水】	高档	2700	4050	5400	6750	8100	10800	13500	16200	18900
	中档	2295	3445	4590	5735	6885	9180	11475	13770	16065
	低档	1890	2835	3780	4725	5670	7560	9450	11340	13230
供热量 (W)【45°C进水】	高档	1800	2700	3600	4500	5400	7200	9000	10800	12600
	中档	1530	2295	3060	3825	4590	6120	7650	9180	10710
	低档	1260	1890	2520	3150	3780	5040	6300	7560	8820
输入功率 (W)		36	50	60	74	93	130	147	183	221
供冷能效系数 FCEER		46	49	54	54	51	49	53	51	48
供暖能效系数 FCCOP【60°C 进水】		68	73	81	82	76	73	79	77	72
供暖能效系数 FCCOP【45°C 进水】		46	49	54	54	51	49	53	51	48
噪声dB (A)		37	39	41	43	45	46	48	50	52
风机	形式	离心式风机								
电机	形式	单相电容运转式								
换热器	结构形式	铜管串套高效双翻边铝翅片，胀紧成一体								
	最大工作压力 (Mpa)	1.6								
	水流量 m^3/h	0.32	0.48	0.63	0.79	0.94	1.24	1.57	1.88	2.19
	水阻力 kPa	30	30	30	30	40	40	40	40	50
	进出水管管径	Rc 3/4 (椎管内螺纹)								
水盘	冷凝水管管径	Φ20								
净重(kg)		20	23	26	27	28	39	46	51	57

注：

1. 表中风量为机组在干态运行状态，进风干球温度 20°C时测得；
2. 表中噪声为机组在背景噪声为 11.5dB(A) 的半消声室内测得；
3. 供冷：供回水温度 7/12°C，进风干球温度 27°C，湿球温度 19.5°C;
4. 供热：供水温度 60°C或 45°C，水量与供冷时相同，回风工况：进风干球温度 21°C；
5. 规格参数因产品改良而更改，恕不另行通知，请以机组铭牌为准。

数字化智能新风系统

构成

系统设计是否完善，功能配置是否合理，这都直接影响整个系统的使用效率，同时也会对前期投资及后期运行成本产生较大影响。兰舍按照高标准，高性能，高配置，低成本为客户进行选配。

数字化能量回收系统

数字化能量回收新风机组

数字化能量回收排风机组

智能化控制系统

中央自控主机

楼层控制器

数字化液晶控制面板

空气质量传感器

末端系统

数字化变风量模块

定风量调节模块

室内送风口

室内排风口

管网系统

新/排风管道

能量回收管路

控制线路

系统运行示意

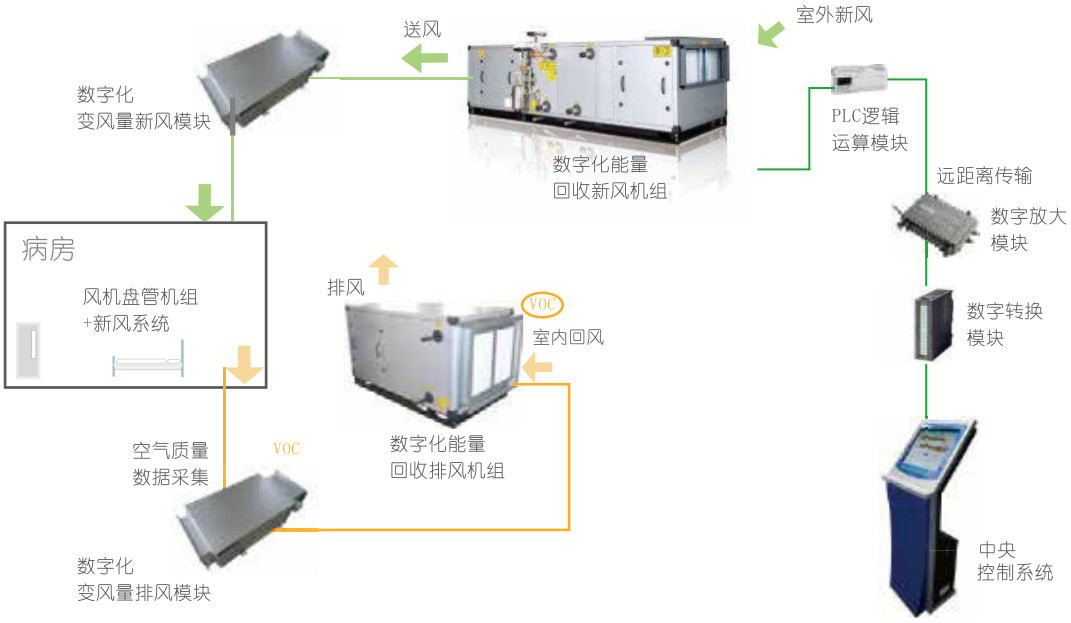

数字化智能分体式能量回收空调机组

型号说明

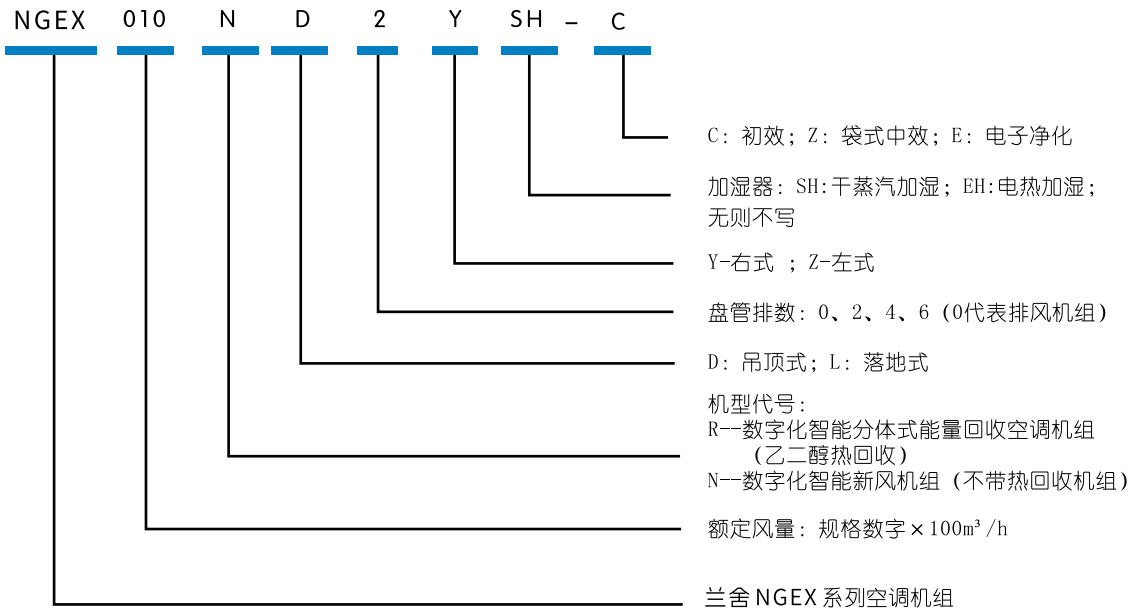

数字化智能分体式能量回收空调机组排风侧（吊顶式）

数字化智能分体式能量回收空调机组排风侧（吊顶式）性能参数						
机组型号	风量（m³/h）	热回收效率(%)	机外余压（Pa）	风机功率（W）	重量（Kg）	电源
N-GEX010RD0YC	1000	65	910	820	61	380V/50Hz
N-GEX015RD0YC	1500	65	892	820	71	
N-GEX020RD0YC	2000	65	759	1000	91	
N-GEX025RD0YC	2500	65	642	1000	109	
N-GEX030RD0YC	3000	65	1010	1650	132	
N-GEX040RD0YC	4000	65	735	1700	195	
N-GEX050RD0YC	5000	65	735	2250	224	
N-GEX060RD0YC	6000	65	862	3470	255	
N-GEX080RD0YC	8000	65	510	3470	321	
N-GEX100RD0YC	10000	65	768	5370	391	

数字化智能分体式能量回收空调机组新风侧（吊顶式）

数字化智能分体式能量回收空调机组新风侧（吊顶式）性能参数								
机组型号	风量（m^3/h）	热回收效率(%)	机外余压（Pa）	风机功率（W）	冷量（kW）	热量（kW）	重量（Kg）	电源
N-GEX010RD2YC	1000	65	903		6.3	7.4	63	380V/50Hz
N-GEX010RD4YC		65	866	820	11.2	12.3	67	
N-GEX010RD6YC		65	842		13.3	13.2	71	
N-GEX015RD2YC	1500	65	886		10.0	11.5	74	
N-GEX015RD4YC		65	849	820	16.4	18.1	79	
N-GEX015RD6YC		65	825		20.3	19.9	83	
N-GEX020RD2YC	2000	65	751		12.9	15.1	95	
N-GEX020RD4YC		65	714	1000	21.6	23.7	100	
N-GEX020RD6YC		65	689		27.1	26.6	106	
N-GEX025RD2YC	2500	65	636		17.3	19.7	114	
N-GEX025RD4YC		65	599	1000	28.5	31.2	121	
N-GEX025RD6YC		65	575		35.1	34.0	127	
N-GEX030RD2YC	3000	65	1003		20.5	23.5	138	
N-GEX030RD4YC		65	965	1650	34.3	37.6	146	
N-GEX030RD6YC		65	941		39.9	39.4	153	
N-GEX040RD2YC	4000	65	673		21.0	26.2	202	
N-GEX040RD4YC		65	627	1700	43.6	48.3	228	
N-GEX040RD6YC		65	595		50.9	51.3	255	
N-GEX050RD2YC	5000	65	673		28.6	34.4	232	
N-GEX050RD4YC		65	626	2250	56.1	62.2	263	
N-GEX050RD6YC		65	594		65.7	65.5	295	
N-GEX060RD2YC	6000	65	784		33.3	40.6	264	
N-GEX060RD4YC		65	721	3470	65.7	67.8	296	
N-GEX060RD6YC		65	680		83.8	82.8	328	
N-GEX080RD2YC	8000	65	430		48.9	56.7	331	
N-GEX080RD4YC		65	367	3470	82.1	85.1	379	
N-GEX080RD6YC		65	324		115.2	113.0	428	
N-GEX100RD2YC	10000	65	592		62.0	71.9	402	
N-GEX100RD4YC		65	531	5370	103.8	107.4	460	
N-GEX100RD6YC		65	491		139.5	142.0	519	

注：

1. 制冷计算工况：干球温度35℃，湿球温度28℃；冷冻水进水7℃，冷冻水出水12℃。
2. 制热计算工况：干球温度0℃；热水进水60℃，热水出水50℃。
3. 选配中效袋式过滤器时，机外静压应减去50～100Pa。

数字化增压末端

型号说明

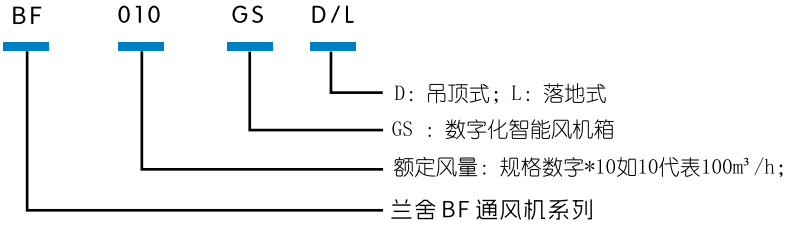

吊顶数字智能调节模组						
型号	风量 m³/h	机外静压 (Pa)	风机功率 (W)	L*W*H (mm)	进出口尺寸 (mm)	重量 (Kg)
BF-010GSD	1000	1080	820	1139*575*515	413*353	53
BF-015GSD	1500	1060	820	1139*685*515	523*353	63
BF-020GSD	2000	930	1000	1204*840*515	678*353	81
BF-025GSD	2500	810	1000	1204*1010*515	848*353	97
BF-030GSD	3000	1180	1650	1262*975*615	813*453	117
BF-040GSD	4000	930	1700	1334*1090*615	928*453	184
BF-050GSD	5000	930	2250	1334*1300*615	113*453	212
BF-060GSD	6000	1080	3470	1405*1510*615	134*453	237
BF-080GSD	8000	730	3470	1405*1910*615	174*453	306
BF-100GSD	10000	980	5370	1457*1910*745	174*583	371

注：1.h=65mm；2.W表示机组宽度 。

【吊顶数字智能调节模组示意图】

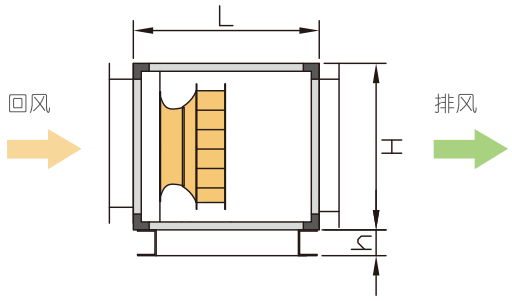

【落地数字智能调节模组示意图】

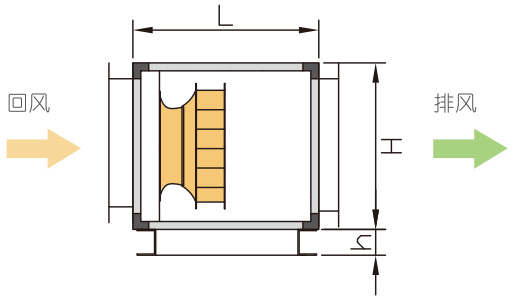

落地数字智能调节模组						
型号	风量 m³/h	机外静压 (Pa)	风机功率 (W)	L*W*H (mm)	进出口尺寸 (mm)	重量 (Kg)
BF-020GSL	2000	830	790	1240*740*540	578*378	62
BF-025GSL	2500	810	1000	1340*840*540	678*378	74
BF-035GSL	3500	980	1650	1340*940*640	778*478	104
BF-040GSL	4000	930	1700	1440*1040*640	878*478	160
BF-050GSL	5000	930	2250	1440*1040*740	878*578	186
BF-055GSL	5500	730	1850	1440*1140*840	978*678	217
BF-060GSL	6000	1080	3470	1440*1240*840	1078*678	236
BF-075GSL	7500	880	3470	1440*1240*940	1078*778	270
BF-080GSL	8000	730	3470	1440*1340*940	1178*778	291
BF-090GSL	9000	1280	5370	1540*1340*1040	1178*878	330
BF-100GSL	10000	980	5370	1540*1440*1040	1278*878	355

注：1.h=100mm；2.W表示机组宽度

末端系统

数字化变风量模块

- 数字化变风量模块主要分为数字化变风量新风模块和数字化变风量排风模块。新风模块主要由高效EC风机、数化液晶控制面板组成。排风模块主要由高效EC风机、数字化液晶控制面板和空气质量传感器组成。
- 数字化变风量模块由液晶控制面板进行控制，可实现自动模式、手动模式和定时模式间的自由切换。
- 在自动模式下，根据空气质量传感器检测到的室内空气品质，调节新、排风量。每种规格的数字化变风量模块有7档可调，通过数字化液晶控制面板可对其进行操作。
- 在手动模式下，通过数字化液晶控制面板手动对变风量模块风量档位进行控制，此时不受空气质量传感器控制
- 在定时模式下，数字化变风量模块根据设定的时段和档位运行，可设定星期一至星期日，每天4时段，共计28时段。
- 在新风模块中，送风机的风量可根据排风机风量等比例调节。如在病房区域需保持负压，当空气质量传感器检到病房内空气品质变差时，自动加大排风量，同时将信号反馈给新风模块，等比例增大新风量，始终保持病房负压状态。同样在需要保持正压的医生值班室等区域，新、排风量总是等比例增大或减小，始终保持室内处于压状态。

型号说明

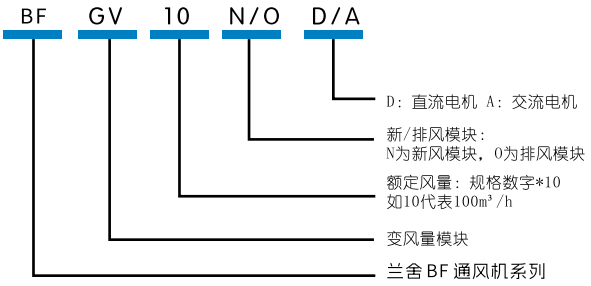

末端系统

数字化变风量模块技术参数					
型号	风量 m³/h	输入功率 (w)	电流 (A)	电源	可调范围
BF-GV10N/O-D	100	7.5	0.11	220V/50Hz	0~100%
BF-GV15N/O-D	150	8.2	0.12	220V/50Hz	0~100%
BF-GV20N/O-D	200	10.6	0.14	220V/50Hz	0~100%
BF-GV25N/O-D	250	12.8	0.15	220V/50Hz	0~100%
BF-GV30N/O-D	300	17.1	0.18	220V/50Hz	0~100%
BF-GV35N/O-D	350	20.6	0.22	220V/50Hz	0~100%
BF-GV40N/O-D	400	29.7	0.26	220V/50Hz	0~100%
BF-GV45N/O-D	450	37.7	0.33	220V/50Hz	0~100%
BF-GV50N/O-D	500	50.8	0.41	220V/50Hz	0~100%
BF-GV55N/O-D	550	65.2	0.53	220V/50Hz	0~100%
BF-GV60N/O-D	600	87.1	0.62	220V/50Hz	0~100%

可选配置

通风末端

定风量调节模块

- 通过气囊及内部感应器的收缩与膨胀，实现风量自动调节；
- 静压在50Pa~运行环境温度-10℃~60℃；
- 高压压力调节范围150~600Pa。

数字化变风量模块

- 变风量调节模块配有空气质量传感器，通过空气质量传感器监测室内的空气品质变化，调节风量。还可根据设定的风量和时间运行曲线调节风量。

室内送风口

采用ABS工程塑料；
设计美观，安装方便。

室内排风口

- 采用ABS工程塑料；
- 配有安装卡扣，内心可脱式，风量可任意调节。

控制系统

空气质量传感器

- 可检测二氧化碳、一氧化碳、酒精、醛类、醇类、有机胺、芳香烃、酮类、有机酸等有害气体的浓度。

数字化液晶控制面板

液晶控制面板能够实时显示室内温度、VOC浓度、当前系统的运行模式（手动模式、自动模式和定时模式）、风机运行档位、本地时间、定时时间。

中央自控主机

- 通过管理软件可以查看所有设备的运行状态，对设备进行远程控制。提前通知设备可能存在的问题，预先报警，消除故障停机的可能。管理软件对设备用电量进行统计，自动生成设备运行记录报告和能耗分析报告。

其他部件

板式、袋式初效过滤器

- 过滤器形式有板式或袋式；
- 过滤级别为：G2、G3、G4，大气尘计数法效率20%~80%；
- 初效过滤器分为可清洗板式、袋式和纸框褶形板式一次性过滤器。

UV-C 紫外线杀菌灯

- 紫外线对不同介质中的微生物杀灭效果不同，对空气中微生物杀灭效果比较好，常见几种细菌病毒的杀菌时间一般只需1秒以内。

中效过滤器

- 过滤器形式有板式或袋式可供选择；
- 过滤效率分为：F5、F6、F7、F8、F9，比色法效率40%~95%；
- 材料分为：玻纤和化纤。

静电除尘过滤器

- 静电除尘器是根据静电荷的异性相吸、同性相斥的原理，利用静电力将空气中带电粉尘吸附沉降下来，以达到除尘的目的。

高效过滤器

- 过滤器有密褶式和盒式两种，常用盒式过滤器；
- 过滤级别为：H12~H14，最易穿透粒径MPPS效率99.5%~99.995%；
- 过滤级别满足手术室要求；去除PM2.5达99.99%。

加湿器

- 等焓加湿：喷淋加湿，喷雾加湿，湿膜加湿，超声波加湿等；
- 等温加湿：干蒸汽加湿，电极加湿，电热加湿等；
- 可根据客户要求进行选配。

商用全热交换机

匀净新风 营造“圈粉级”优+环境

MasterClean系列全热交换商用机

双向流 | 温湿回收 | 舒适换气 | 双层净化 | 风道降噪 | 节能降本

新风量600-10000m³/h

内外层优质彩钢板，坚固耐腐

可拆装框架结构，安装维护方便

一进一出 双向流循环换气

不开窗享有“匀净呼吸”，窗明几净空间，备受青睐

· 进、排风端双层净化，干净新鲜空气进入室内，同时可排出室内异味、污浊空气，时刻尽享清新。

省能源省设备 节能又降本

全热交换芯冬季加热空气，夏季冷却降温 除尘后重复使用

商用全热交换机产品参数(B系列)

型号 CM	风量 (m³/h)	静压 (Pa)	热回收效率		噪声 dB(A)	功率 (W)	电压 (V)	重量 (Kg)	机身尺寸 长×宽×高(mm)	风口规格 (mm)	备注
			制冷%	制热%							
CM006B	600	100	64	72	43	340	220	31	1000×710×280	φ200	钣金
CM008B	800	100	65	72	46	425		42	1200×940×324	φ200	
CM010B	1000	110	66	73	49	685		57	1200×940×324	φ200	
CM015B	1500	160	67	71	52	800		91	1400×1000×520	260×300	
CM020B	2000	180	67	71	54	1060		111	1400×1100×550	260×300	
CM025B	2500	185	67	71	56	1150		130	1460×1200×550	260×300	
CM030B	3000	200	67	70	58	1500	380	152	1520×1400×580	300×330	框架结构
CM040B	4000	225	68	70	59	1900		191	1620×1500×600	310×360	
CM050B	5000	245	68	70	60	2600		238	1820×1700×700	400×400	
CM060B	6000	260	67	70	62	3300		257	1920×1700×700	450×450	
CM070B	7000	265	67	70	62	4800		272	1920×1700×700	500×450	
CM080B	8000	285	67	69	65	7200		299	2250×1800×850	450×500	
CM090B	9000	300	66	69	65	7500		325	2250×1800×850	500×500	
CM100B	10000	320	66	69	69	8000		364	1900×1050×2150	550×500	

商用全热交换机产品参数(C系列)

型号 CM	风量 (m^3/h)	静压 (Pa)	热回收效率		噪声 dB(A)	功率 (W)	电压 (V)	重量 (Kg)	机身尺寸 长×宽×高(mm)	进风口规格 (mm)	出风口规格 (mm)	备注
			制冷%	制热%								
CM006C	600	120	57	63	42	260	220	38	1030×750×340	φ200	φ200	钣金
CM008C	800	120	57	63	50	300		60	1290×750×370	Φ250	Φ250	
CM010C	1000	120	57	62	50	370		80	1290×850×370	Φ250	Φ250	
CM012C	1200	120	57	62	52	390		82	1290×850×370	Φ250	Φ250	
CM015C	1500	120	56	62	55	620		100	1390×980×420	Φ250	Φ250	
CM020C	2000	180	56	61	56	1000	380	105	1380×1180×590	320*250	250*200	框架结构
CM025C	2500	200	56	61	58	1200		110	1380×1180×590	320*250	300*200	
CM030C	3000	250	56	61	60	1400		120	1550×1380×620	400*320	300*250	
CM040C	4000	260	56	60	62	1850		140	1650×1450×620	400*400	330*300	
CM050C	5000	280	56	60	62	2600		200	1800×1650×750	500*400	350*200	
CM060C	6000	300	55	60	64	3100		240	1800×1650×750	500*400	350*200	
CM070C	7000	300	55	60	64	4000		280	1900×1750×790	500*400	400*250	
CM080C	8000	350	55	60	64	4800		300	1900×1750×790	500*400	400*250	
CM090C	9000	350	55	60	68	6000		360	2050×1750×810	630*500	430*260	
CM100C	10000	400	55	60	68	7000		380	2050×1750×810	630*500	430*260	

注:

1、 以上数据表示在标准机外静压下的测量值;
2、 噪声值是在机外静压为0Pa时主机中央正下方1.5米处的测量值;
3、 因产品更改可能数据、颜色与实际不符，请以铭牌数据及实物为准!
4、 机组可选配去除PM2.5等功能。

三维热管热回收机

设备简介

三维热管热回收机组的核心三维热回路式热管热交换器，室内排出的污浊空气和室外送入的新鲜空气通过三维热管进行能量交换，从而达到既通风换气又保持室内温度稳定的效果。当热交换器在夏季制冷期运行时，新风从排风中获得冷量，进风温度降低；在冬季运行时，新风从排风中获得热量，进风温度升高。

技术特点

杜绝交叉污染的双向换气功能:

内置送排风机，双向置换，使室内保持充足的新鲜空气。冷热流体互不掺混，无交叉污染。

高效能量回收功能:

采用高效三维热管式热交换器，送、排风通过时进行充分的能量交换。热交换效率可达70%以上。

选配过滤净化技术:

选配专业空气过滤器，保证送入室内的新鲜空气洁净无尘。

优化设计:

机组结构合理，体积小、噪音低，电气控制先进简捷、安全实用。严格选用高质量的器件、材料，实现功效最优化。

维护方便:

先进的结构设计和质量可靠的元器件，使设备日常运行非常稳定，维护方便。

商用全热交换机产品参数

型号	风量	热回收效率	机外余压	电压	外形尺寸mm	功率	风口尺寸	噪音	重量	备注
	m^3/h	%	Pa	V	长×宽×高	kw	mm	dB(A)	kg	
CM0015D	150	72	80	220	780×550×220	0.03	∅100	38	24	机箱材质：钣金喷塑 安装形式：可正反吊装
CM0025D	250	72	80	220	780×550×220	0.04	∅100	40	24	
CM0035D	350	72	80	220	870×550×220	0.07	∅150	42	26	
CM005D	500	72	100	220	870×550×220	0.12	∅150	42	26	
CM008D	800	67	120	220	1000×680×320	0.24	∅200	52	39	
CM010D	1000	67	120	220	1000×680×320	0.25	∅200	52	39	
CM012D	1200	67	120	220	1000×680×320	0.30	∅200	52	39	
CM015D	1500	67	150	220	1100×880×370	0.37	250×200	52	59	
CM020D	2000	67	180	220	1100×880×370	0.6	250×200	52	66	
CM030D	3000	67	200	380	1300×1120×500	1.2	400×250	55	118	
CM040D	4000	67	200	380	1400×1120×500	1.7	400×250	58	121	
CM050D	5000	68	250	380	1795×1505×680	2.4	550×400	60	211	机箱材质：型材 安装形式：不可正反吊装
CM060D	6000	68	250	380	1895×1505×680	3.5	550×400	63	212	
CM070D	7000	68	300	380	2185×1505×705	5.0	550×400	65	270	
CM080D	8000	68	300	380	2185×1505×705	5.1	550×400	65	280	
CM090D	9000	68	300	380	2485×1785×785	6.3	600×500	67	400	
CM100D	10000	68	300	380	2485×1785×785	6.4	600×500	67	450	
CM150D	15000	68	400	380	2800×1800×1100	9.5	700×600	67	600	
CM200D	20000	68	400	380	2800×1800×1100	13.0	700×600	67	650	

注：

1、 以上数据表示在标准机外静压下的测量值；

2、 噪声值是在机外静压为0Pa时主机中央正下方1.5米处的测量值；

3、 因产品更改可能数据、颜色与实际不符，请以铭牌数据及实物为准！

4、 机组可选配去除PM2.5等功能。

商用单向流新风机

内外循环换气 简单实现

HugeClean系列商用单向流新风机

风量大 | 静压高 | 噪音低 | 运行平稳 | 操作简单 | 检修方便

新风量500-10000 m^3/h

专业定制设计确保新风全店覆盖

- 根据经营场所面积和类型的不同，可选择相匹配的风量和更适宜的安装方式。
- 针对不同商业类型门店结构、人流预估及动线规划，定制科学合理的通风方案。

三种模式 实现新鲜富氧空气需求

强制排风 洁净健康

当人流量大、油烟味重的餐厅，可以选择强制排风的安装方式，在室内形成负压及时排出室内污浊空气，同时在负压作用下，让室外新鲜空气进入室内。

强制送风 富氧呼吸

人在运动时对空气中的含氧量会有更高的要求，那么健身房可以选择强制送风的安装方式，在室内形成正压，持续输送新鲜空气，确保室内含氧量，同时在正压作用下，将污浊空气挤压到室外。

强制送风+排风 新风流畅

医院人流密集，病人、医生、陪护人员混杂，通风不及时隐患大。选择强制送风+强制排风的方式，确保新鲜空气始终快速对流，避免充满细菌造成的交叉感染。

性能强劲 运行平稳

- 风轮风道优化设计，长管道远距离有效送风；
- 高性能电机风机，强劲排出污浊空气，运行平稳；
- 机身内壁采用吸音保温材料，噪音低；

实用节能 操作简单

- 安装容易省时，操作简单；
- 设计优良运行经济性能可靠；

型号	风量	静压	噪声	功率	电压	重量	机身尺寸	进风口规格	出风口规格
BF	(m^3/h)	(Pa)	dB(A)	(W)	(V)	(Kg)	长×宽×高(mm)	(mm)	(mm)
BF05	500	130	45	130	220	10.6	482×380×240	ϕ150	ϕ150
BF10	800	240	46	240		12.9	576×420×280	ϕ200	ϕ200
BF15	1300	216	49	216		29	750×562×428	ϕ310	ϕ310
BF20	1800	268	53	268		30	750×562×428	ϕ310	ϕ310
BF25C	2500	350	58	370		40	650×600×470	400×250	290×260
BF30C	3000	380	60	450		43	700×600×470	400×320	300×260
BF40C	4000	400	54	750	380	48	900×900×600	500×320	300×300
BF50C	5000	500	56	1100		53	1000×950×660	500×400	350×300
BF60C	6000	550	58	1200		73	1050×1050×700	630×400	400×250
BF70C	7000	550	60	1500		83	1200×1100×750	630×500	400×250
BF80C	8000	600	62	1800		128	1200×1100×860	630×500	400×250
BF100C	10000	800	64	2200		176	1400×1250×960	800×500	500×250

注：

1、 以上数据表示在标准机外静压下的测量值；

2、 噪声值是在机外静压为0Pa时主机中央正下方1.5米处的测量值；

3、 因产品更改可能数据、颜色与实际不符，请以铭牌数据及实物为准！

水处理技术系统

解决方案

COMMERCIAL 商用领域

酒店、餐厅、面包房

中央净水机 中央软水机 商务直饮机

为消费者提供方便安全可口的饮用水，减少瓶装水的使用，也可饪制作出更可口的食物。使餐具、锅具清洗后不留白点与水渍，延长厨具、热水器寿命，降低维护成本。

洗车行、4S店、高端车辆与跑车养护

中央软水机

洗车后不留水渍，保护车辆表面漆层，使漆面光泽如新。

泳池、健身房、高端洗浴场所

中央净水机 中央软水机

为消费者提供优质沐浴氛围，享受软水带来的舒适洗感，避免余氯刺激皮肤与呼吸道。

度假村、酒店、高级小区、国际/私立学校

中央净水器 中央软水机 商务直饮机

为客人、消费者、学生与老师提供安全洁净的饮用水，同时保护水塔、冷却水箱、热水器等，降低消耗与维护成本。

洗衣房

中央软水机

为消费者提供高级的软水洗衣服务，延长衣物寿命，使衣服柔软、洁净、色泽鲜亮，同时降低洗涤剂的使用成本。

咖啡店、酒吧、茶馆、饮品店

中央净水机 中央软水机 商务直饮机

提升调制酒、咖啡、茗茶、调制饮品的口感，并可将处理后的安全纯水用于冰块制作，软水还可使清洁后的玻璃杯不留水渍。

商务直饮机 A系列

适用场景


酒店大堂


餐厅


学校


宾馆


写字楼


工厂车间


会展中心


公共场所

Product detail
产品细节

适用场所 Applicable places

写字楼、工厂、宿舍、学校、餐厅、宾馆、饭店、会展中心及室外公共场所等

Production process parameters
生产工艺参数

- 整机内置净化加热一体化
- 步进式常压结构
- 不锈钢材质水嘴
- 直饮水供水1开1常温
- 电磁阀按键式取水结构
- 按键系统自带童锁功能，自锁/自复位取水方式
- 整机涉水卫生批件、CCC、CQC、全国工业产品生产许可证
- 整机铝合金+不锈钢全金属复合机身结构

建议使用人数:5-30人 **A15**

设备详细配置、性能特征及拓展功能	
设备整机结构	驻立式内置净化加热及控制系统一体机
设备外形尺寸	W*D*H:367*385*1330mm；底部四向调平支脚，水嘴倒喇叭型+取水接水盘下沉式设计，有效防喷溅、防尘；大容量缓冲水槽设计有效防溢流，保障取水地面干燥，不湿滑。
加热结构	常压式步进式节能结构，安全节能省电，系统设有内胆温度保险、低液位判定双重装置；具备真防干烧保护，更加安全高效。
出水龙头	1开1常温（童锁，自锁、自复位、延时断水功能）
电源环境	220V-50HZ
额定功率	1500W/3000W
设备材质	整机结构全金属机身，水槽、面板、热胆采用SUS304不锈钢，厚度为1.0mm。整机主体结构承重侧板采用2mm铝合金材质，整机钣金结构采用无焊接点技术拼接，整机外壳及内部结构组件钣金表面均采用360°无死角全喷塑处理，防指纹防污防老化防腐蚀；
安全及 智能管理特征	1.出水采用电磁阀控制出水，选用轻触式按键系统，自锁/自复位可随需切换； 2.全自动智能水控系统，设备面板带LED显示设备工作状态、水温状态等参数，有较好的人机交流界面，设备具备累积总处理净水量，并提醒滤芯更换，设备具有防漏电、干烧、蒸汽、缺水保护功能；面板按键具备一键式开启（设置操作采用按键组合解锁模式，附加内置式物理开关锁定面板按键工作状态开启和关闭，有效防止误操作） 3.防触电保护为Ⅰ类，外壳防护等级为IP44。

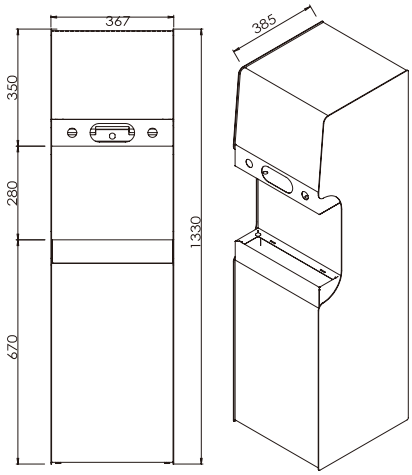

颜色款式
Color style

金属灰+高光白

净化系统
Purification System

- 内置五级纳滤/反渗透净化工艺
- 三级预处理→100G/200G膜→抑菌后置活性炭→加热结构（内胆容积： 15L）

商务直饮机 A系列

适用场景


宾馆


学校


餐厅


会展中心


公共场所


加油站


写字楼


工厂车间

Product detail
产品细节

适用场所 Applicable places

写字楼、工厂、宿舍、学校、餐厅、宾馆、饭店、会展中心及室外公共场所等

Production process parameters
生产工艺参数

- 整机内置净化加热一体化
- 步进式常压结构
- 不锈钢材质水嘴
- 直饮水供水1开1常温
- 电磁阀按键式取水结构
- 按键系统自带童锁功能，自锁/自复位取水方式
- 整机涉水卫生批件、CCC、CQC、全国工业产品生产许可证
- 整机铝合金+不锈钢全金属复合机身结构

建议使用人数:30-60人 A30

设备详细配置、性能特征及拓展功能	
设备整机结构	驻立式内置净化加热及控制系统一体机
设备外形尺寸	W*D*H: 450*440*1540mm；底部全万向轮带驻刹装置，水嘴倒喇叭型+取水接水盘下沉式设计，有效防喷溅、防尘；大容量缓冲水槽设计有效防溢流，保障取水地面干燥，不湿滑。
加热结构	常压式步进式节能结构，安全节能省电，系统设有内胆温度保险、低液位判定双重装置；具备真防干烧保护，更加安全高效。
出水龙头	1开1常温（童锁，自锁、自复位、延时断水功能）
电源环境	220V-50HZ /380V-50HZ
额定功率	3000W/6000W
设备材质	整机结构全金属机身，水槽、面板、热胆采用SUS304不锈钢，厚度为1.0mm。整机主体结构承重侧板采用2mm铝合金材质，整机钣金结构采用无焊接点技术拼接，整机外壳及内部结构组件钣金表面均采用360°无死角全喷塑处理，防指纹防污防老化防腐蚀；
安全及 智能管理特征	1.出水采用电磁阀控制出水，选用轻触式按键系统，自锁/自复位可随需切换； 2.全自动智能水控系统，设备面板带LED显示设备工作状态、水温状态等参数，有较好的人机交流界面，设备具备累积总处理净水量，并提醒滤芯更换，设备具有防漏电、干烧、蒸汽、缺水保护功能；面板按键具备一键式开启（设置操作采用按键组合解锁模式，附加内置式物理开关锁定面板按键工作状态开启和关闭，有效防止误操作） 3.防触电保护为Ⅰ类，外壳防护等级为IP44。

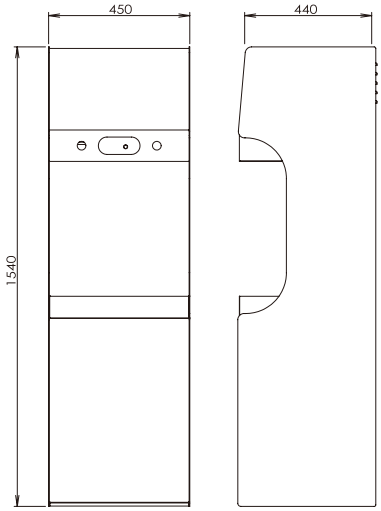

颜色款式
Color style

金属灰+高光白

净化系统
Purification System

- 内置五级纳滤/反渗透净化工艺
- 三级预处理→200G/400G膜→抑菌后置活性炭→加热结构（内胆容积： 30L）

商务直饮机 A系列

适用场景


宾馆


商场


餐厅


会展中心


超市


景区


写字楼


学校

Product detail
产品细节

适用场所 Applicable places

写字楼、工厂、宿舍、学校、餐厅、宾馆、饭店、会展中心及室外公共场所等

Production process parameters
生产工艺参数

- 整机内置净化加热一体化
- 步进式常压结构
- 不锈钢材质水嘴
- 直饮水供水1开1常温
- 电磁阀按键式取水结构
- 按键系统自带童锁功能，自锁/自复位取水方式
- 整机涉水卫生批件、CCC、CQC、全国工业产品生产许可证
- 整机铝合金+不锈钢全金属复合机身结构

建议使用人数:50-100人 A40

设备详细配置、性能特征及拓展功能	
设备整机结构	驻立式内置净化加热及控制系统一体机
设备外形尺寸	宽深高490*500*1600mm 底部带调平脚高度可微调，取水位置采用里凹设计能有效防尘、防破坏，接水盘作凹槽设计，防溅水防水外流，保障取水地面干燥，不湿滑。
加热结构	常压式步进式节能结构，安全节能省电，系统设有内胆温度保险、低液位判定双重装置；具备真防干烧保护，更加安全高效。
出水龙头	触摸式1开1常温（程控触摸按键，童锁、自锁、自复位、延时断水功能）
电源环境	220V-50HZ /380V-50HZ
额定功率	3000W/6000W
设备材质	水槽、面板、热胆采用SUS304不锈钢，厚度为1.0mm。整机主体结构承重侧板采用2mm铝合金材质，凸边5mm，整机钣金结构采用无焊接点技术拼接，整机外壳及内部结构组件钣金表面均采用360°无死角全喷塑处理处理以防指纹防污防老化防腐蚀效果；

安全及智能管理特征

1.出水采用电磁阀控制出水，选用轻触式按键系统，自锁/自复位可随需切换；
2.全自动智能水控系统，设备面板带LED显示设备工作状态、水温状态等参数，有较好的人机交流界面，设备具备累积总处理净水量，并提醒滤芯更换，设备具有防漏电、干烧、蒸汽、缺水保护功能；面板按键具备一键式开启（设置操作采用按键组合解锁模式，附加内置式物理开关锁定面板按键工作状态开启和关闭，有效防止误操作）
3.防触电保护为 I 类，外壳防护等级为IP44。整机结构全金属机身，水槽、面板、热胆采用SUS304不锈钢，厚度为1.0mm。整机主体结构承重侧板采用2mm铝合金材质，整机钣金结构采用无焊接点技术拼接，整机外壳及内部结构组件钣金表面均采用360°无死角全喷塑处理，防指纹防污防老化防腐蚀；

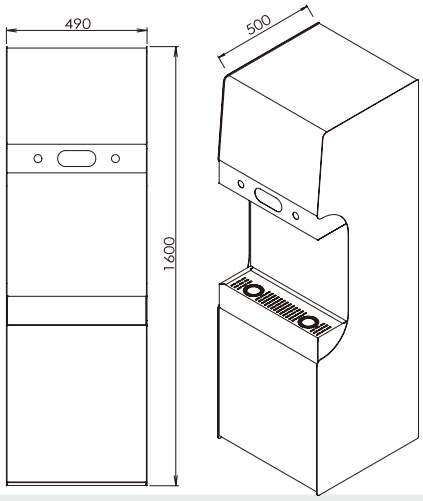

颜色款式
Color style

金属灰+高光白

净化系统
Purification System

- 内置五级纳滤/反渗透净化工艺
- 三级预处理→200G/400G膜→抑菌后置活性炭→加热结构（内胆容积： 40L）

商务直饮机 A系列

适用场景


养老康复机构


娱乐场所


餐厅


宾馆


办事机关


地铁车站


写字楼


学校

Product detail
产品细节

适用场所 Applicable places

写字楼、工厂、宿舍、学校、餐厅、宾馆、饭店、会展中心及室外公共场所等

Production process parameters
生产工艺参数

- 整机内置净化加热一体化
- 步进式常压结构
- 不锈钢材质水嘴
- 直饮水供水1开1常温
- 电磁阀按键式取水结构
- 按键系统自带童锁功能，自锁/自复位取水方式
- 整机涉水卫生批件、CCC、CQC、全国工业产品生产许可证
- 整机铝合金+不锈钢全金属复合机身结构

建议使用人数:80-150人 A60

设备详细配置、性能特征及拓展功能

设备整机结构	驻立式内置净化加热及控制系统一体机
设备外形尺寸	W*D*H: 530*500*1730mm 底部带调平脚高度可微调，取水位置采用里凹设计能有效防尘、防破坏，接水盘作凹槽设计，防溅水防水外流，保障取水地面干燥，不湿滑。
加热结构	常压式步进式节能结构，设有温控开关及超温保护、防干烧保护、加热胆配置防干烧贴片温度保险丝、低液位判定双重防干烧装置；
出水龙头	1开1常温（童锁，自锁、自复位、延时断水功能）
电源环境	220V-50HZ /380V-50HZ
额定功率	3000W/6000W/9000w
设备材质	整机结构全金属机身，水槽、面板、热胆采用SUS304不锈钢，厚度为1.0mm。整机主体结构承重侧板采用2mm铝合金材质，整机钣金结构采用无焊接点技术拼接，整机外壳及内部结构组件钣金表面均采用360°无死角全喷塑处理，防指纹防污防老化防腐蚀；

安全及智能管理特征

1.出水采用电磁阀控制出水，选用轻触式按键系统，自锁/自复位可随需切换；
2.全自动智能水控系统，设备面板带LED显示设备工作状态、水温状态等参数，有较好的人机交流界面，设备具备累积总处理净水量，并提醒滤芯更换，设备具有防漏电、干烧、蒸汽、缺水保护功能；面板按键具备一键式开启（设置操作采用按键组合解锁模式，附加内置式物理开关锁定面板按键工作状态开启和关闭，有效防止误操作）
3.防触电保护为I类，外壳防护等级为IP44。整机结构全金属机身，水槽、面板、热胆采用SUS304不锈钢，厚度为1.0mm。整机主体结构承重侧板采用2mm铝合金材质，整机钣金结构采用无焊接点技术拼接，整机外壳及内部结构组件钣金表面均采用360°无死角全喷塑处理，防指纹防污防老化防腐蚀；

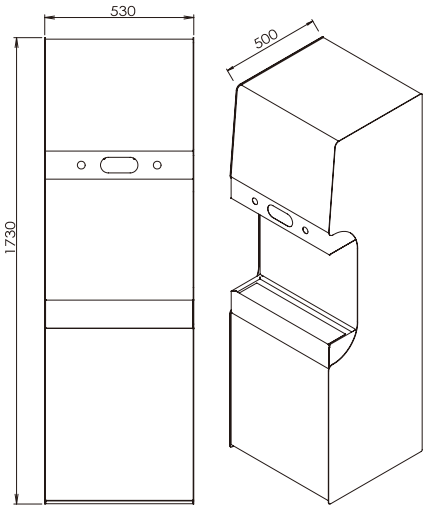

颜色款式
Color style

金属灰+高光白

净化系统
Purification System

- 内置五级纳滤/反渗透净化工艺
- 前三级预处理→400G/800G膜→抑菌后置活性炭→加热结构（内胆容积： 60L）

商务直饮机 B系列

反渗透过滤系统，精度高达0.1纳米

层层净化汇聚点滴健康

全面净化,过滤精度达0.1纳米更彻底，
冷热皆为纯净水，健康自己掌控

指尖触摸时尚

触摸按键时尚大屏，轻松实现人机对话，
滤芯使用状态实时显示，温度随心控制

95℃智能控制
出水温度

260ml智能控制
出水量

智能报警
滤芯寿命提示

触摸按键控制
智能3色声光显示

快接式超大复合*
滤芯极速净化

澎湃加热系统
健康新鲜开水

- 轻触式黑晶钢化玻璃控制面板；
- 反渗透 过滤系统，精度高达0.1纳米；
- 芯使用情况实时显示及更换滤芯预警功能；
- 大容量净水储水，高效加热，
- 304食品级不锈钢出水龙头，品质细节；
- 超静音增压泵及双重漏水保护系统，静享无忧；

- 电压:220V-50HZ
- 热水温度范围:55°C-99°C
- 制热水能力:≥90°C 16L/h
- 产品尺寸mm:362L*382W*1252H
- 适用水温:5°C-38°C
- 适用水质:市政自来水

商务直饮机 C系列

温热直饮机

设备详细配置、性能特征及拓展功能	
设备整机结构	驻立式内置净化加热及控制系统一体机
设备外形尺寸	W*D*H: 960*550*1275mm; 底部带调平脚高度可微调，取水位置采用里凹设计能有效防尘、防破坏，接水盘作凹槽设计，防溅水防水外流，保障取水地面干燥，不湿滑。
加热结构	节能步进式热交换结构，出水温度30-99°C可调，热交换结构-220v-3.0KW设有温控开关及超温保护、防干烧保护、加热胆配置防干烧贴片温度保险丝、低液位判定双重防干烧装置；
出水龙头	触摸式4水嘴（程控触摸按键，童锁、自锁、自复位、延时断水功能）
电源环境	220V-50HZ
额定功率	3000w
设备材质	整机主结构件水槽、面板、热胆采用铝合金+不锈钢符合材料，厚度为1.0-2.0mm。整机钣金结构采用无焊接点技术拼接，整机外壳及内部结构组件钣金表面均采用360°无死角全喷塑处理，防指纹防污防老化防腐蚀效果；
安全及 智能管理特征	1.出水采用电磁阀控制出水，选用轻触式按键系统，自锁/自复位可随需切换； 2.全自动智能水控系统，设备面板带LED显示设备工作状态、水温状态等参数，有较好的人机交流界面，设备具备累积总处理净水量，并提醒滤芯更换，设备具有防漏电、干烧、蒸汽、缺水保护功能；面板按键具备一键式开启（设置操作采用按键组合解锁模式，附加设备内部主板位置控制开关设定面板按键工作状态开启和关闭，有效防止误操作） 3.防触电保护为Ⅰ类，外壳防护等级为IP44。

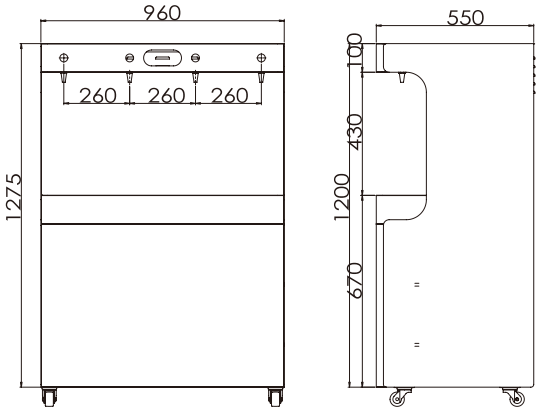

颜色款式
Color style

金属灰+高光白

净化系统
Purification System

- 内置五级纳滤/反渗透净化工艺
- 20寸前三级预处理→400G膜+抑菌后置活性炭→加热结构(蓄水压力桶5.0G)；

饮用纯净水系统

饮 用 纯 净 水 系 统

WATER TREATMENT TECHNOLOGY SOLUTIONS

应用领域

小区直饮水、餐饮用水、酒店集中供水、公共场所直饮水、企业集中饮用水、学校集中饮用水、医院饮用水、机场及车站饮用水等。

产品介绍：自来水在输送和储存过程中，极易受到输送管道和储存条件的影响，产生细菌、杂质等有害物质。饮用纯净水系统能够非常有效地去除水中的细菌、杂质，并能适量去除水中离子，软化水质，实现饮用安全纯净水需求。其水质大大优于欧美国家的饮用水标准，可以直接饮用。

产品优势

系统配件符合直饮水标准，获得相关认证。

水资源利用率可以达到85%以上，节水效果更好。

水中保留对人体有益离子，保持身体离子平衡。

一键启动、维护少、占地空间小、噪音低。

核心工艺

食 品 饮 料 企 业 纯 净 水 系 统

BE MORE ENVIRONMENTAL

应用领域

桶装水厂、豆制品、水产品、茶饮料、碳酸饮料、果汁饮料、液体乳、乳粉、白酒、啤酒、红酒等。

产品介绍：自来水已经不能满足食品、饮料、乳制品等行业用水的要求。中国正在食品饮料行业实施食品生产许可证制度(SC)，规定中要求工艺水及成品水均需要用净化后的水。

采用先进的膜技术，利用纯物理过滤的原理，有效去除水中的大部分离子、细菌，能够强有力地保证食品行业的用水安全。

产品优势

- 定制化工艺包，搭配成熟的模块设计，前沿技术联合推动净水系统。
- 优化工艺流程，减少风险管控点，不添加任何化学药剂。
- 设计严格遵守药品设计规范，设备部件均可追溯。
- 末端杀菌系统能够保证长距离输送过程中，终端用水点仍无细菌污染风险。

核心工艺